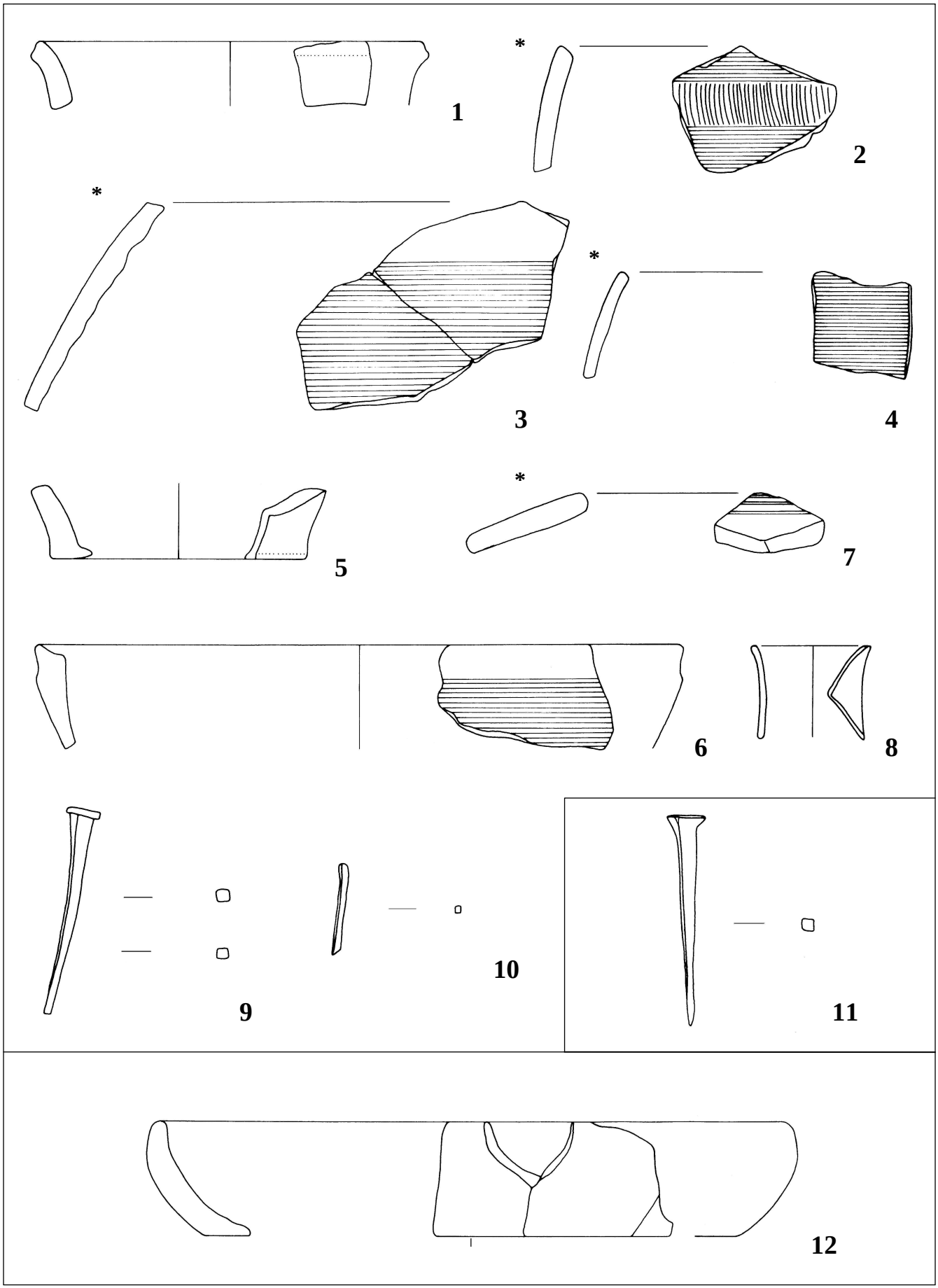

Taf. 1. Grafendorf. Grabung 1998. 1-10 PQ C 13/West, 2. Abhub, Stratum 2 und 2b; 11 PQ C 13/West, 3. Abhub, Stratum 2b; 12 PQ B 12/Ost, 3. Abhub, Stratum 2. M 1 : 2

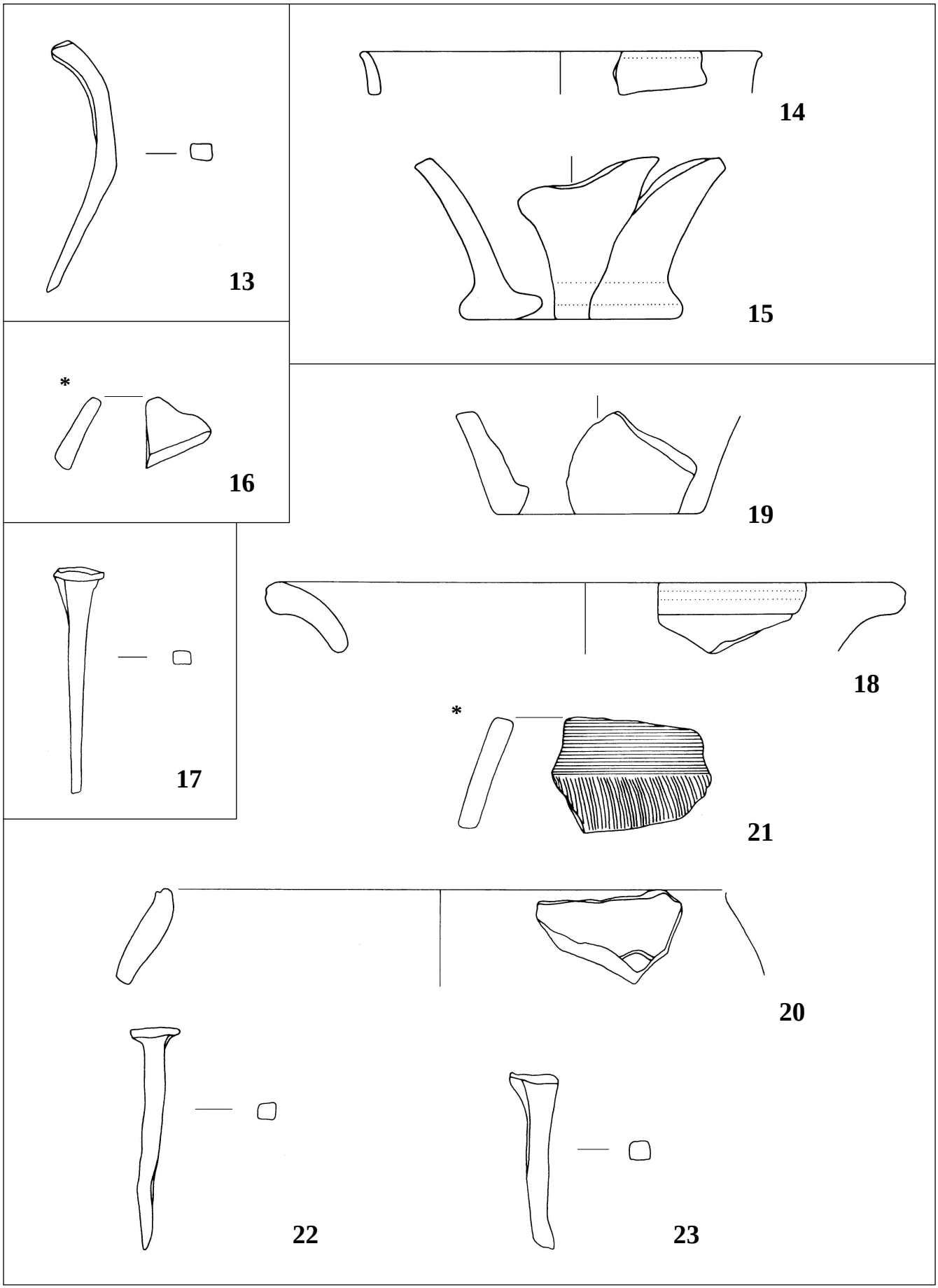

Taf. 2. Grafendorf. Grabung 1998. 13 PQ B 12/Ost, 3. Abhub, Stratum 2; 14-15 PQ B 12/Ost, 4. Abhub, Stratum 4; 16 PQ B 10/West, 1 Abhub, Streufund; 17 PQ B 10/West, 2. Abhub, Stratum 2; 18-23 PQ B 10/West, 3. Abhub, Stratum 2. M 1 : 2

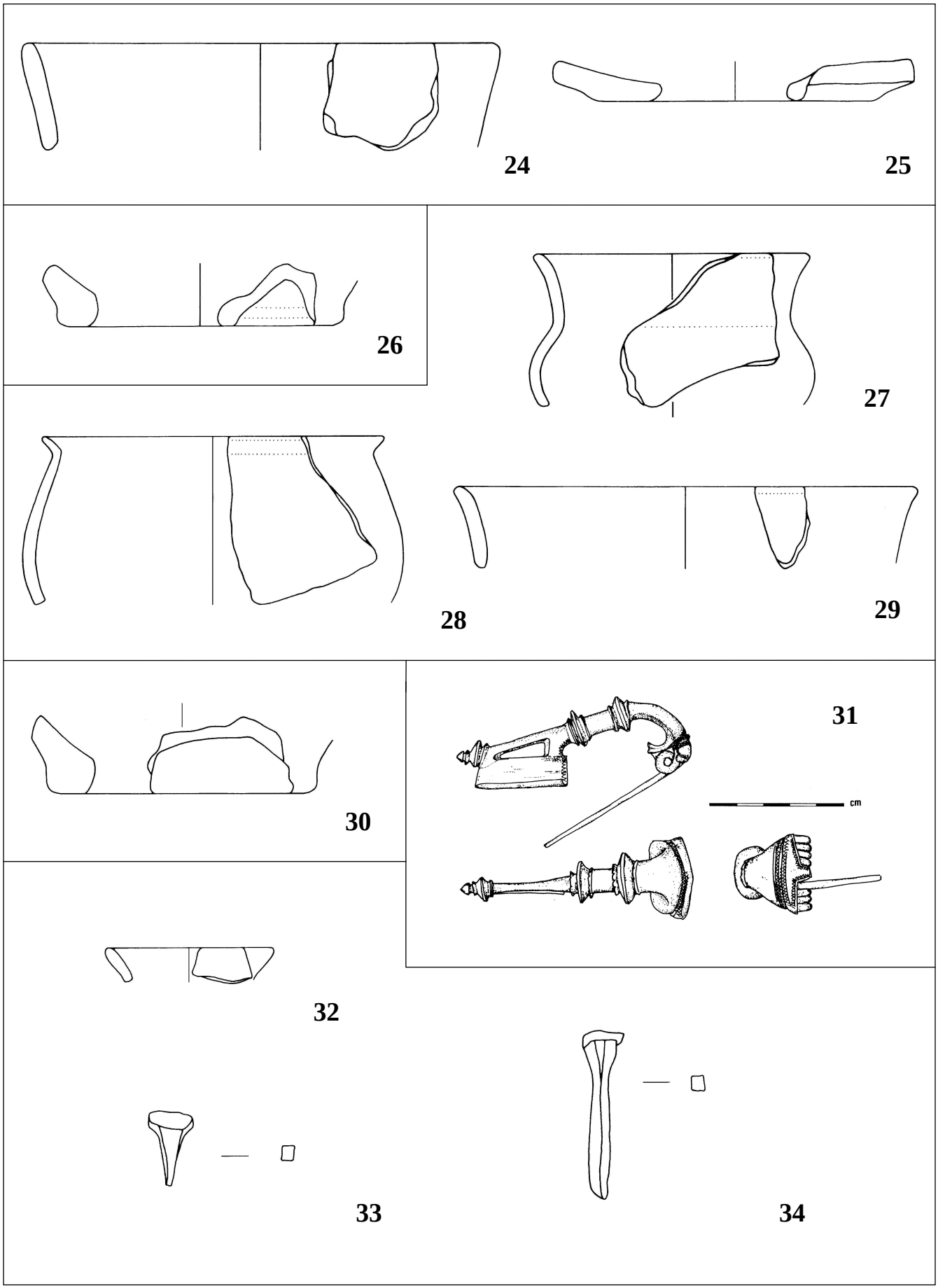

Taf. 3. Grafendorf. Grabung 1998. 24-25 PQ B 10/West, 4. Abhub, Stratum 4; 26 PQ B 10/West, 6. Abhub, Stratum 5; 27-29 PQ B 10/West, 7. Abhub, Stratum 5, 7 und 8; 30 PQ B 10/West, 8. Abhub, Stratum 8; 31 PQ D 13/Ost, 3. Abhub, Stratum 2; 32-34 PQ D 13/Ost, 4. Abhub, Stratum 2. M 1 : 2

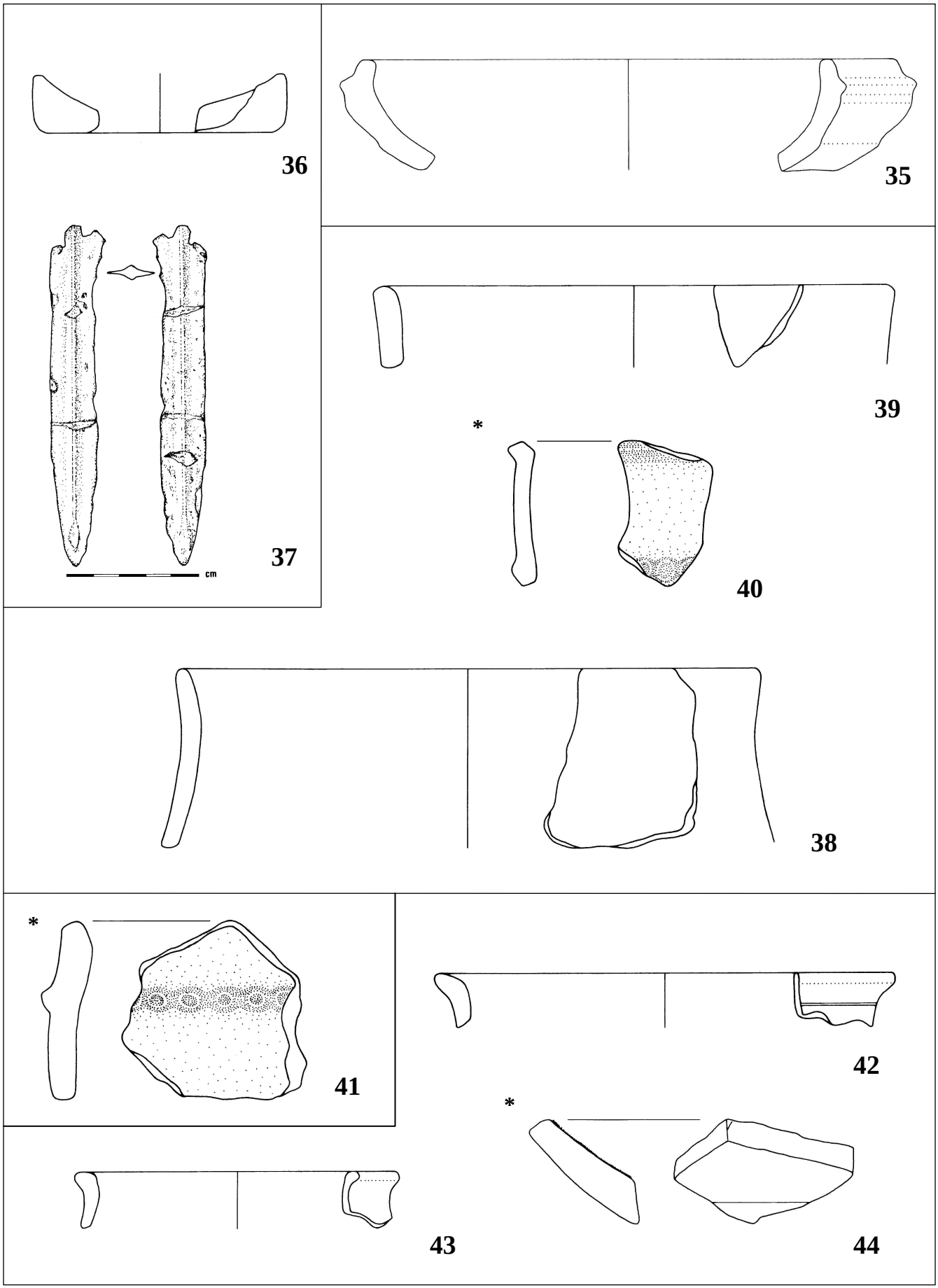

Taf. 4. Grafendorf. Grabung 1998. 35 PQ D 13/Ost, 5. Abhub, Stratum 12; 36-37 PQ D 13/Ost, 5. Abhub, Stratum 4; 38-40 PQ D 13/Ost, 6. Abhub, Stratum 4; 41 PQ D 13/Ost, 8. Abhub, Stratum 5; 42-44 PQ D 10/West, 2. Abhub, Stratum 2. M 1 : 2

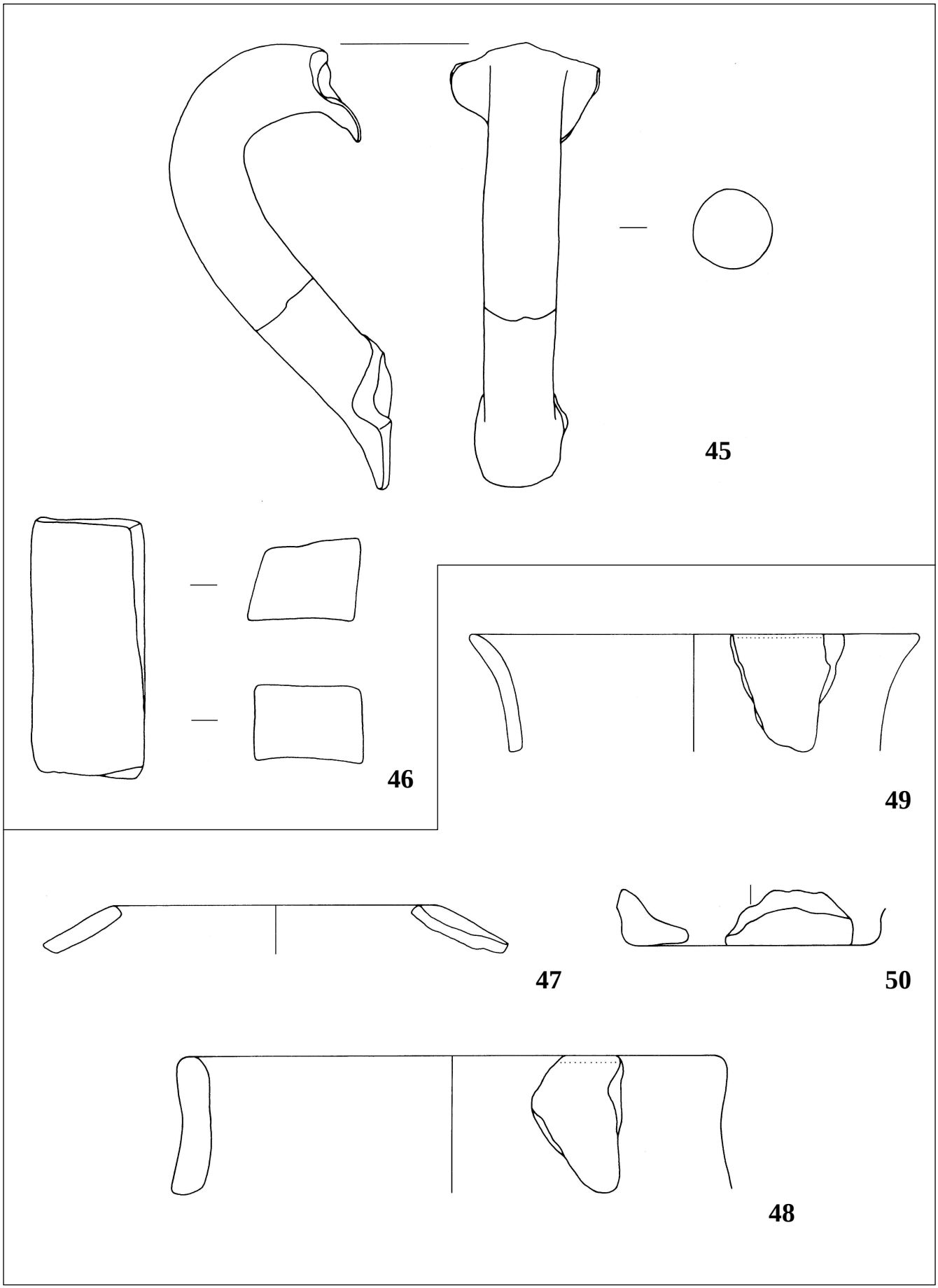

Taf. 5. Grafendorf. Grabung 1998. 45-46 PQ D 10/West, 2. Abhub, Stratum 2; 47-50 PQ D 10/West, 3. Abhub, Stratum 4. M 1 : 2

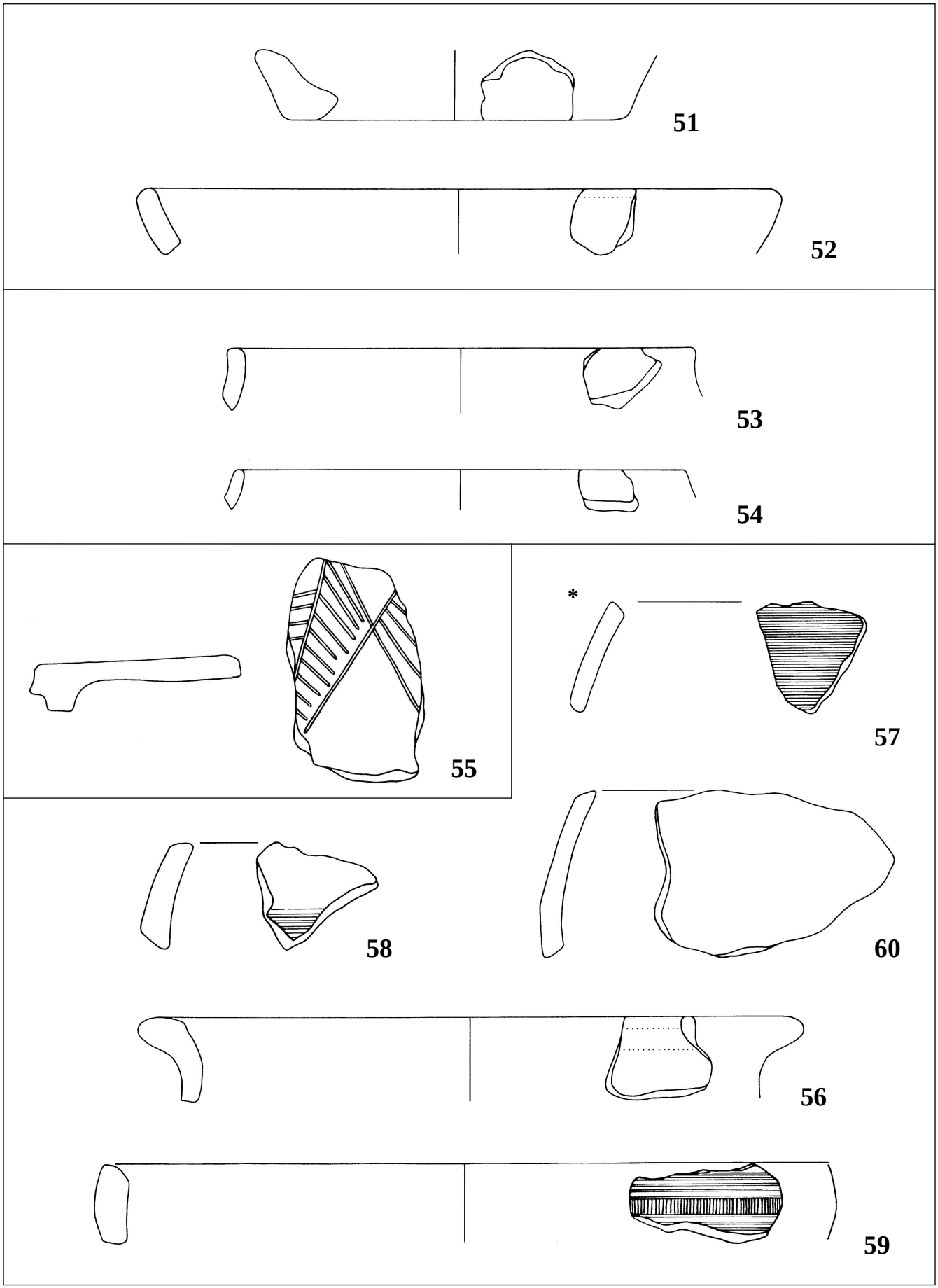

Taf. 6. Grafendorf. Grabung 1998. 51-52 PQ D 10/West, 3. Abhub, Stratum 4; 53-54 PQ D 10/West, 4. Abhub, Stratum 4; 55 PQ D 10/West, 5. Abhub, Stratum 4 und 5. Grafendorf. Grabung 2004. 56-60 PQ F 12, 2. Abhub, Stratum 2. M 1 : 2

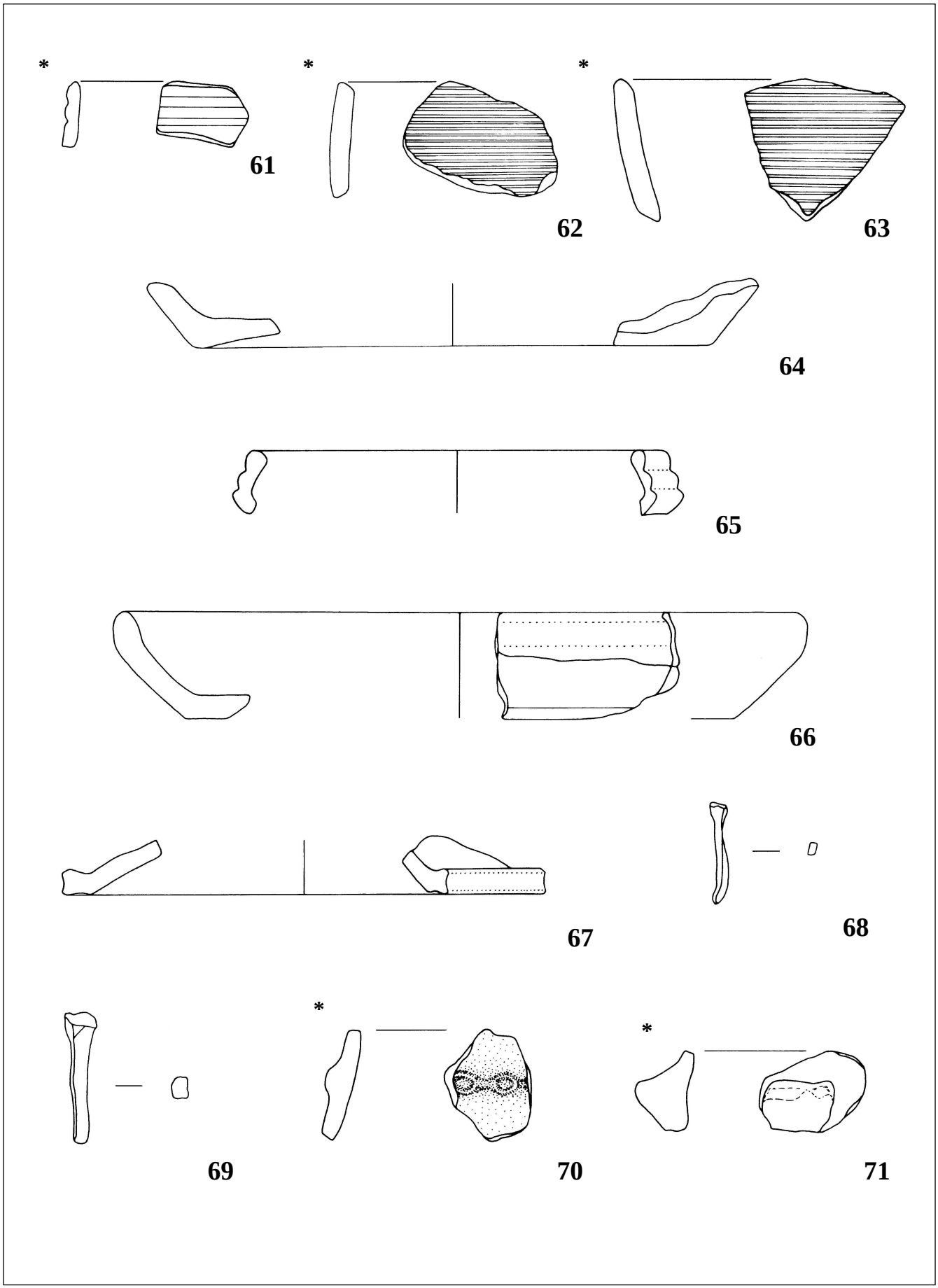

Taf. 7. Grafendorf. Grabung 2004. PQ F 12, 2. Abhub, Stratum 2. M 1 : 2

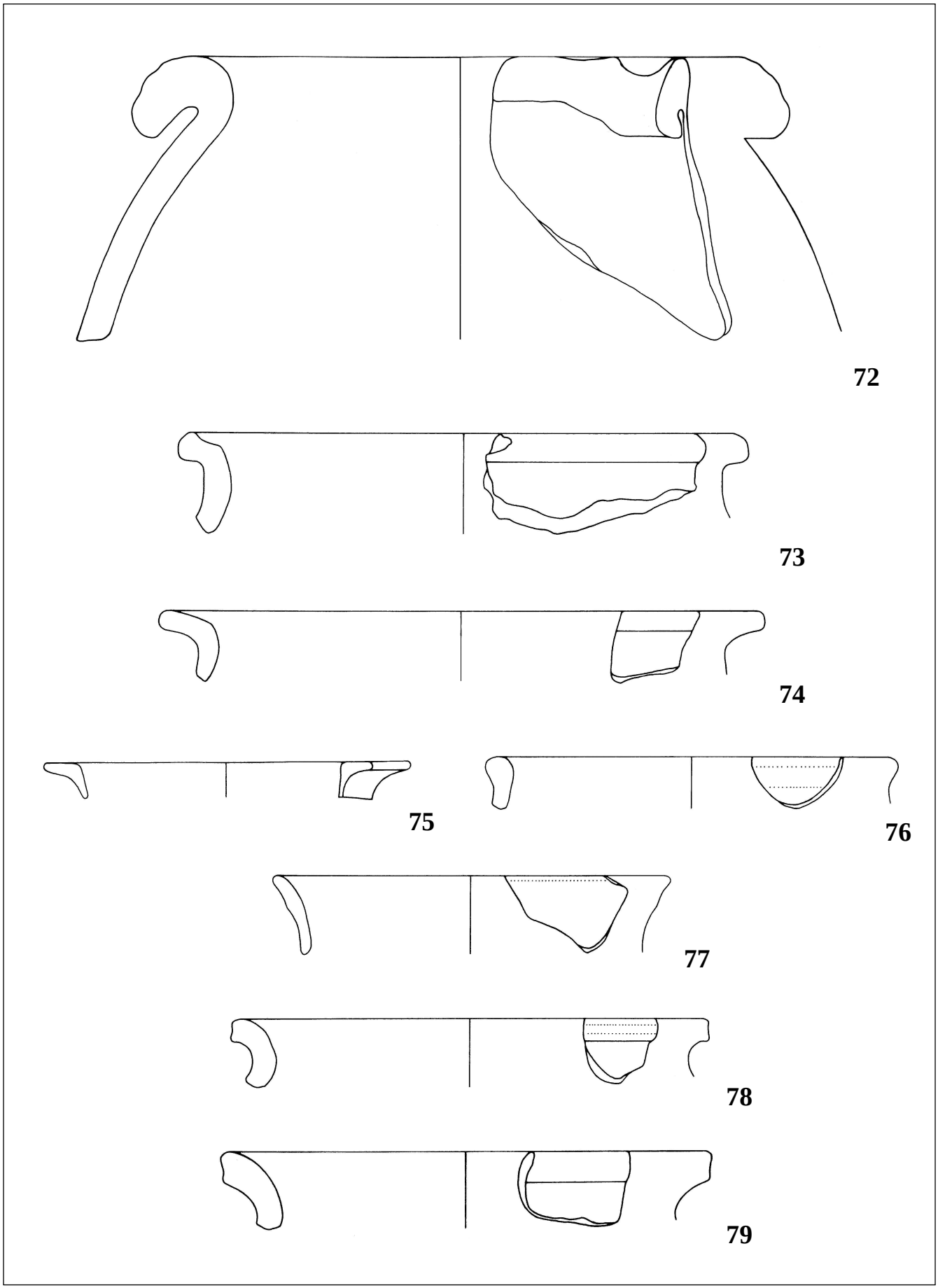

Taf. 8. Grafendorf. Grabung 2004. PQ F 12, 3. Abhub, Stratum 7 und 6. M 1 : 2; 72 1 : 4

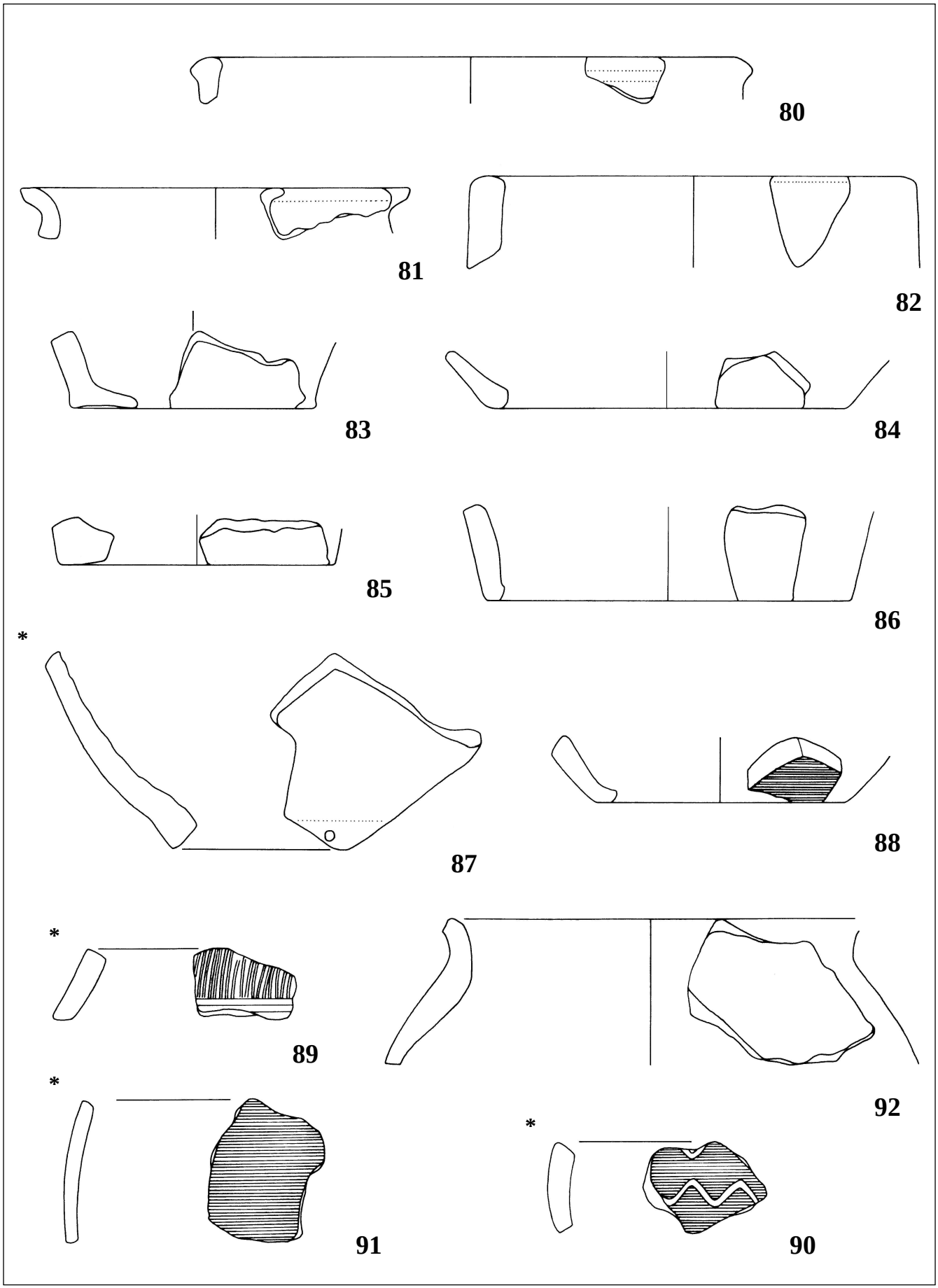

Taf. 9. Grafendorf. Grabung 2004. PQ F 12, 3. Abhub, Stratum 7 und 6. M 1 : 2

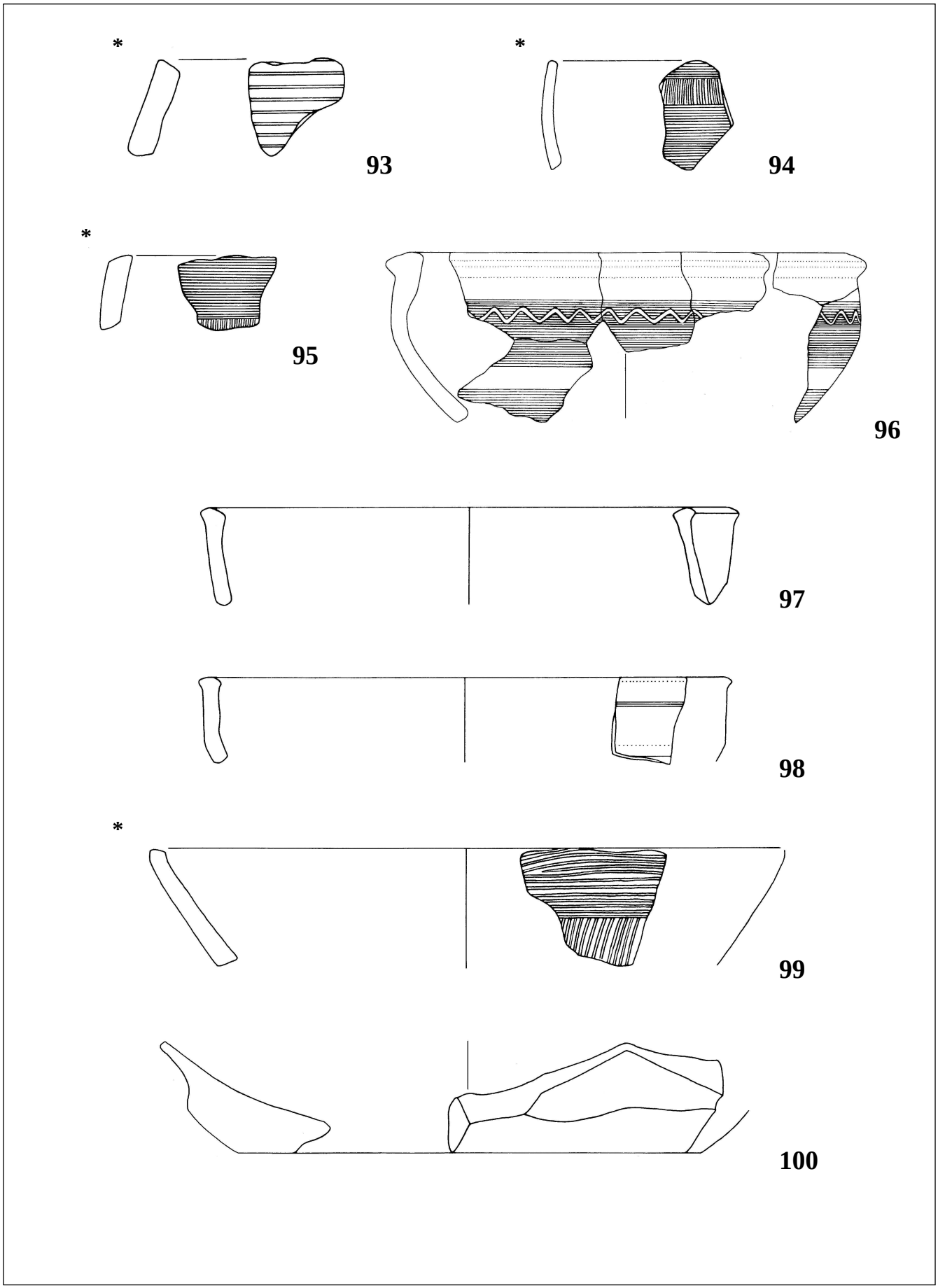

Taf. 10. Grafendorf. Grabung 2004. PQ F 12, 3. Abhub, Stratum 7 und 6. M 1 : 2; 96 1 : 4

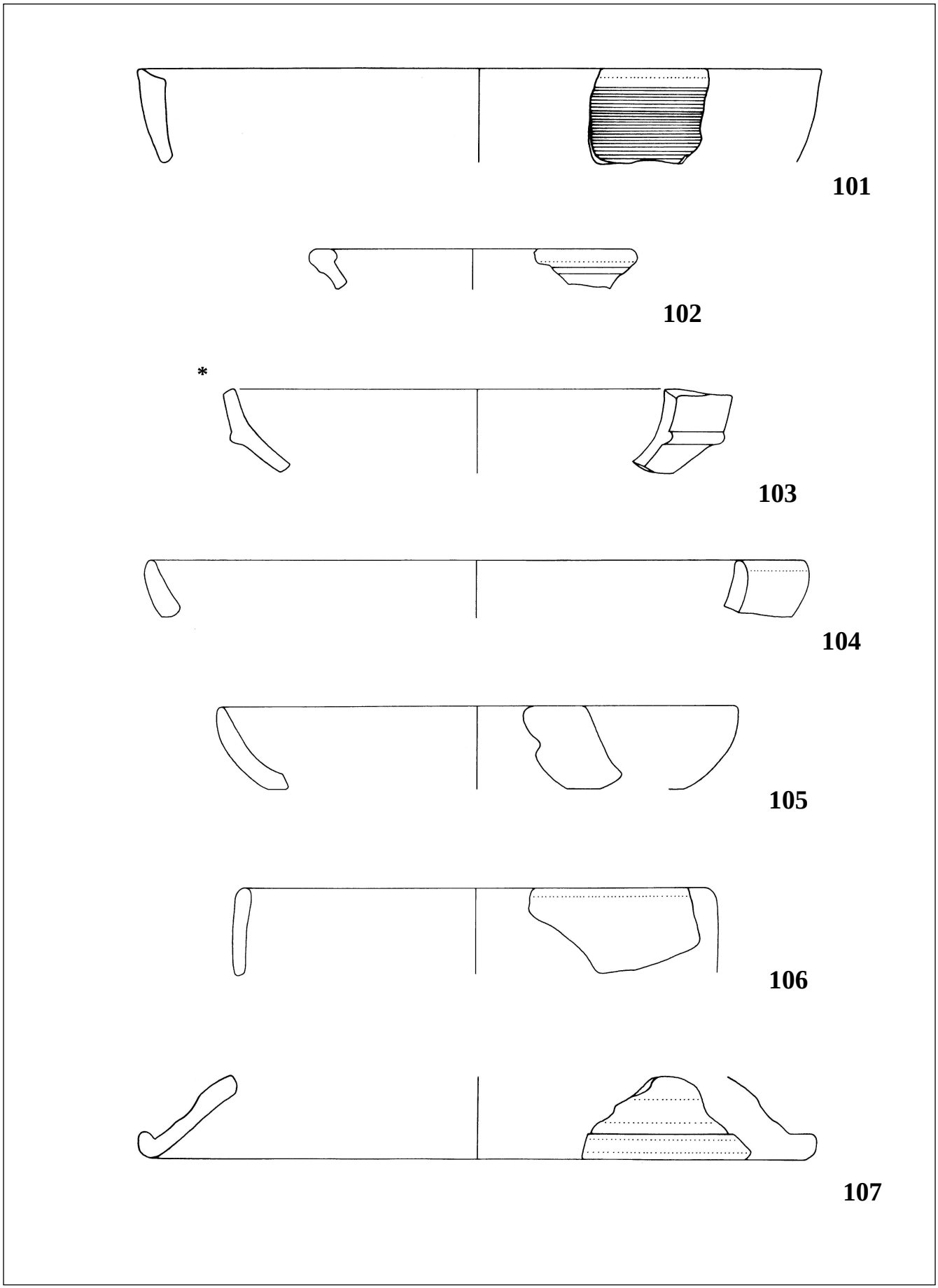

Taf. 11. Grafendorf. Grabung 2004. PQ F 12, 3. Abhub, Stratum 7 und 6. M 1 : 2

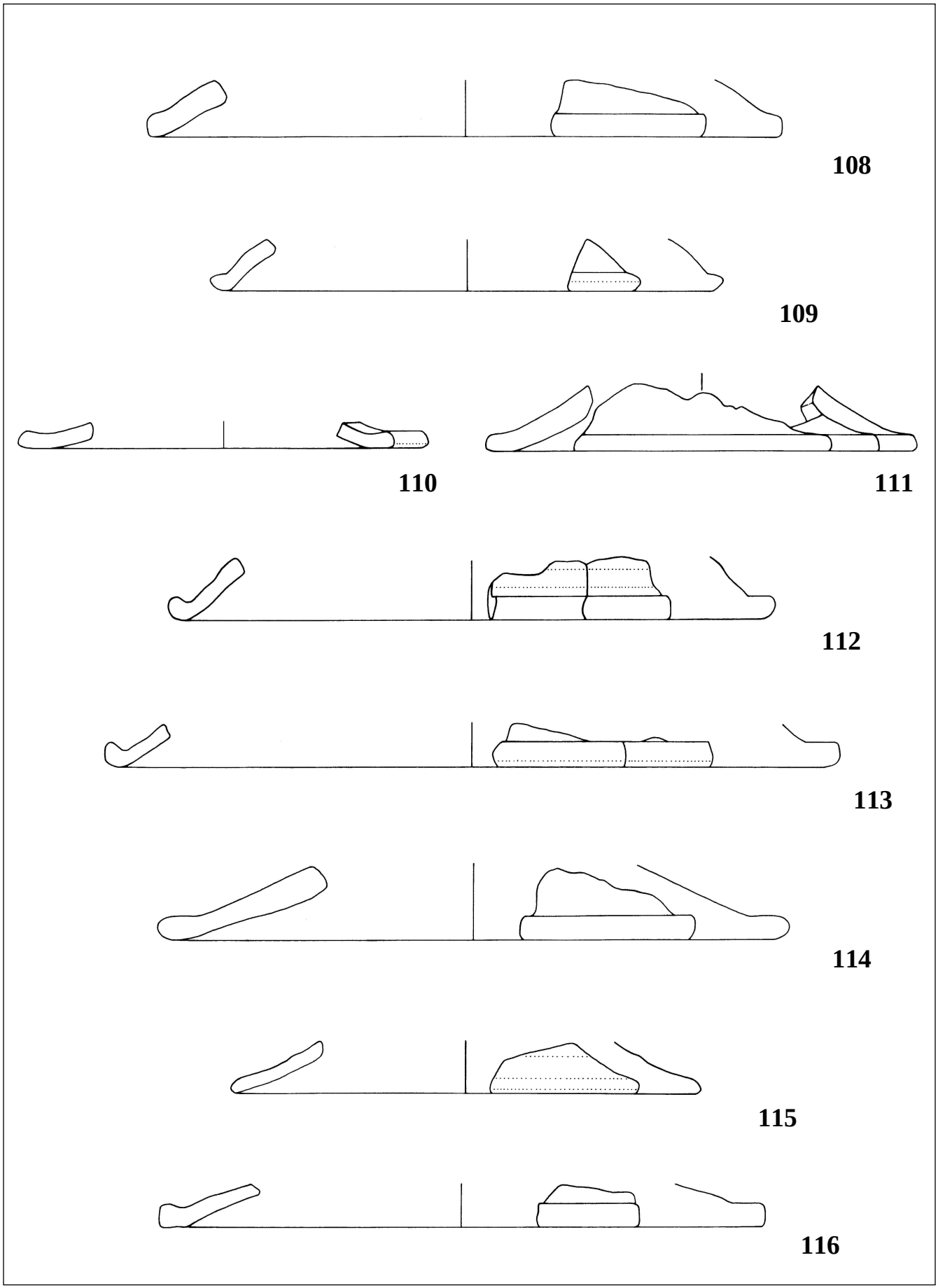

Taf. 12. Grafendorf. Grabung 2004. PQ F 12, 3. Abhub, Stratum 7 und 6. M 1 : 2

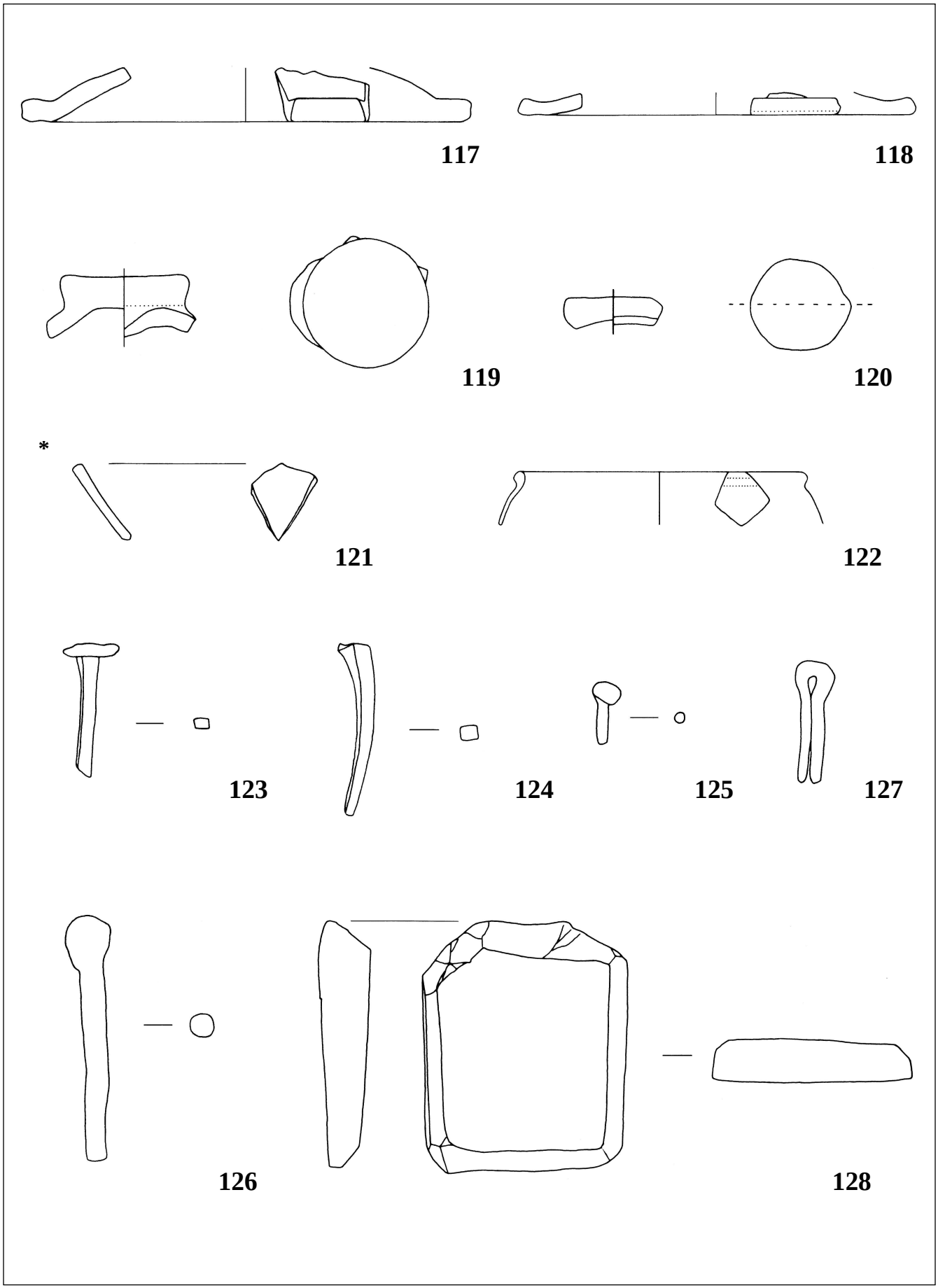

Taf. 13. Grafendorf. Grabung 2004. PQ F 12, 3. Abhub, Stratum 7 und 6. M 1 : 2

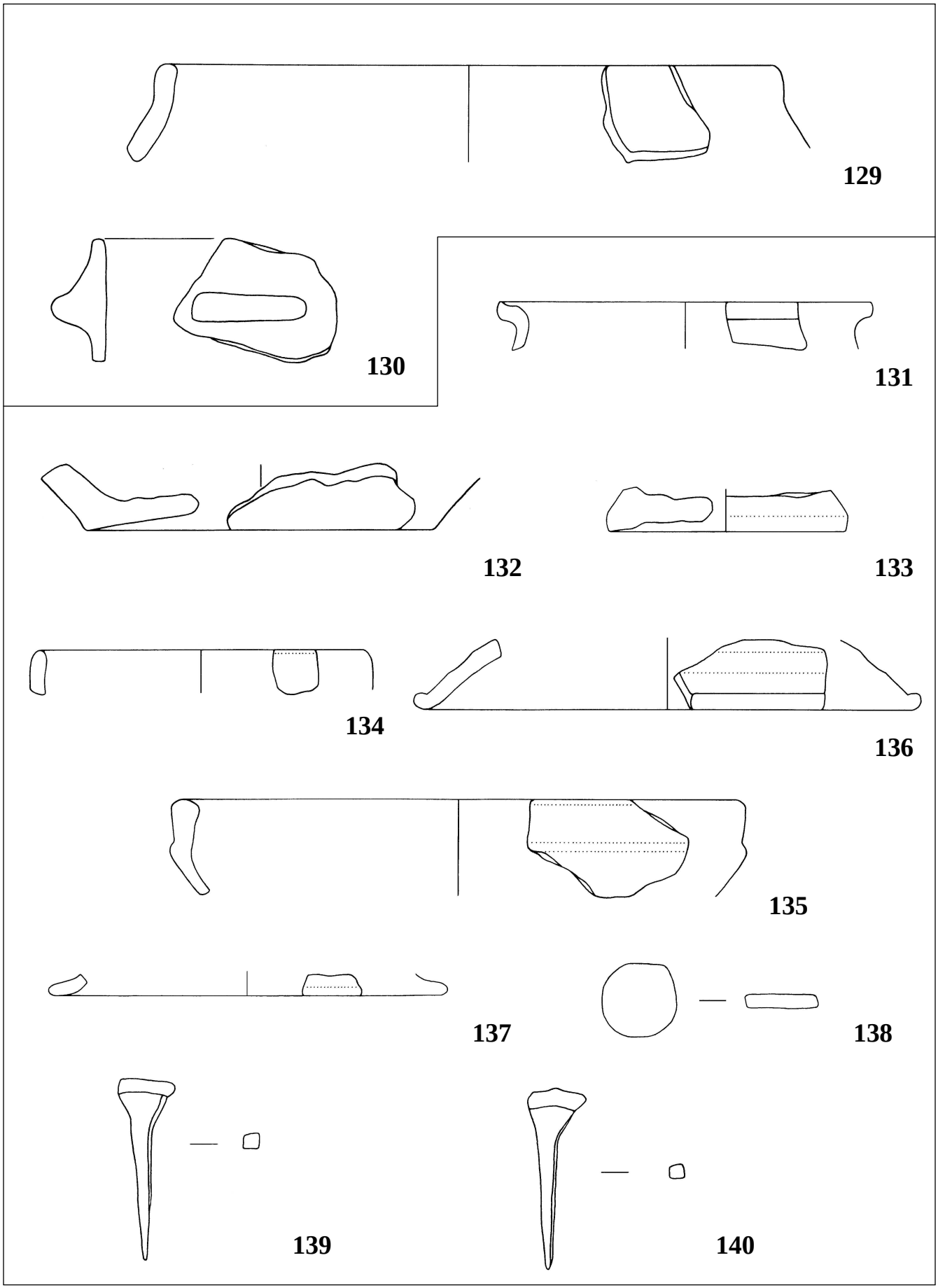

Taf. 14. Grafendorf. Grabung 2004. 129-130 PQ F 12, 3. Abhub, Stratum 7 und 6; 131-140 PQ F 12, 4. Abhub, Stratum 7. M 1 : 2

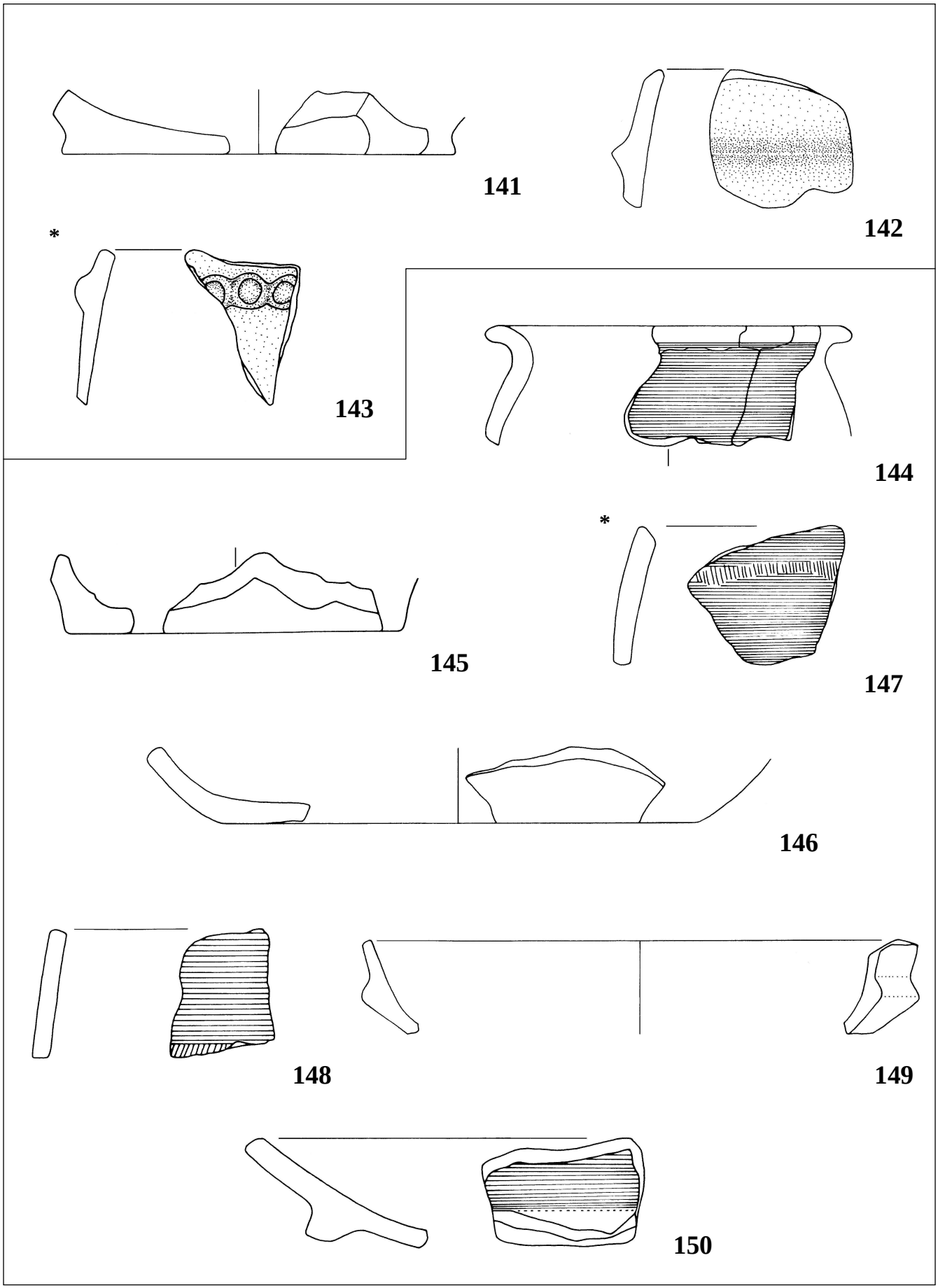

Taf. 15. Grafendorf. Grabung 2004. 141-143 PQ F 12, 4. Abhub, Stratum 8; 144-150 PQ F 12, 5. Abhub, Stratum 7. M 1 : 2

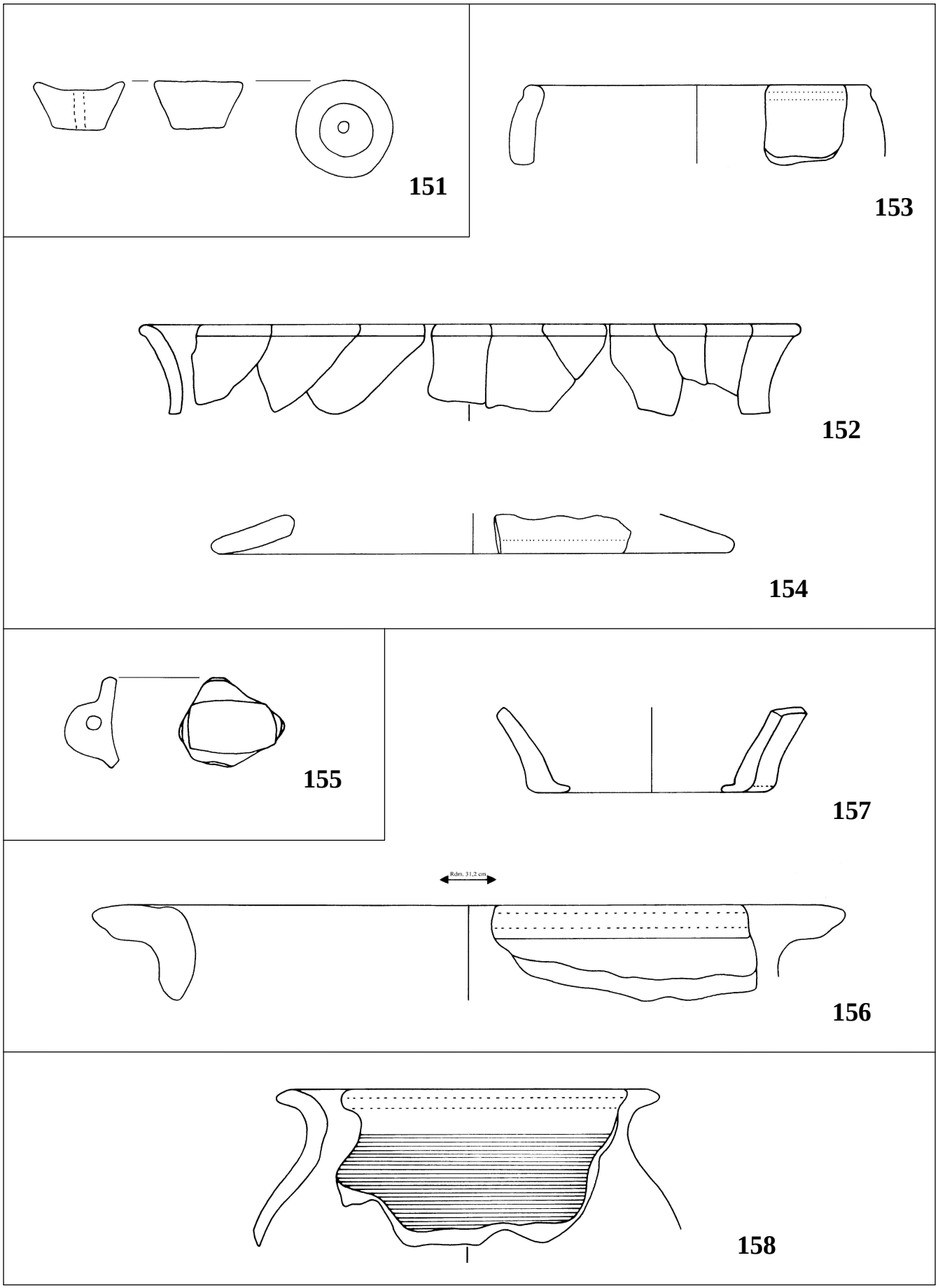

Taf. 16. Grafendorf. Grabung 2004. 151 PQ F 12, 5. Abhub, Stratum 7; 152-154 PQ F 12, 5. Abhub, Stratum 8; 155 PQ F 12, 7. Abhub: Grube (Objekt 3), Stratum 5; 156-157 PQ F 18/Nord, 1. Abhub, Streufunde; 158 PQ F 18/Nord, 2. Abhub, Stratum 14.2. M 1 : 2

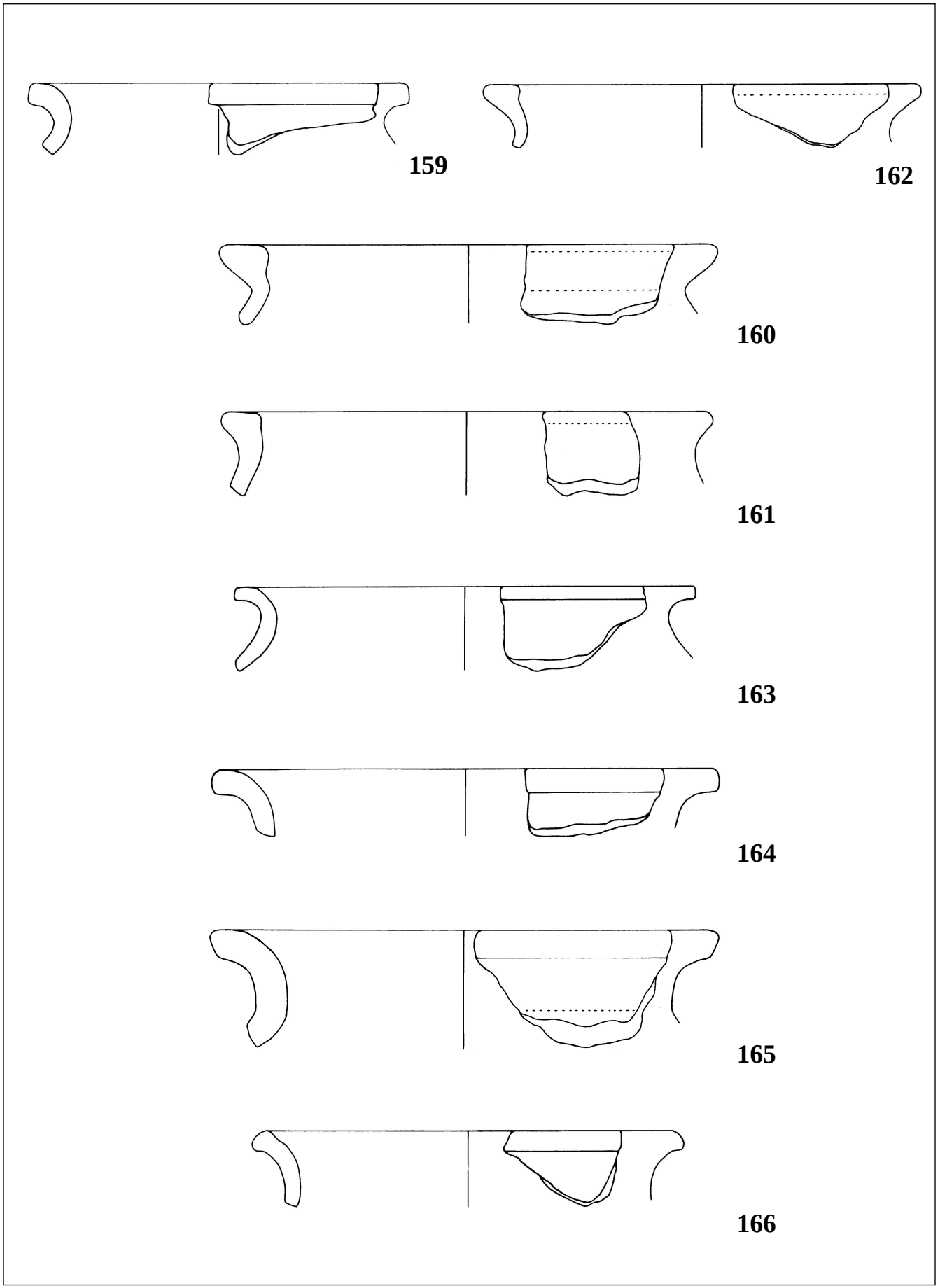

Taf. 17. Grafendorf. Grabung 2004. PQ F 18/Nord, 2. Abhub, Stratum 14.2. M 1 : 2

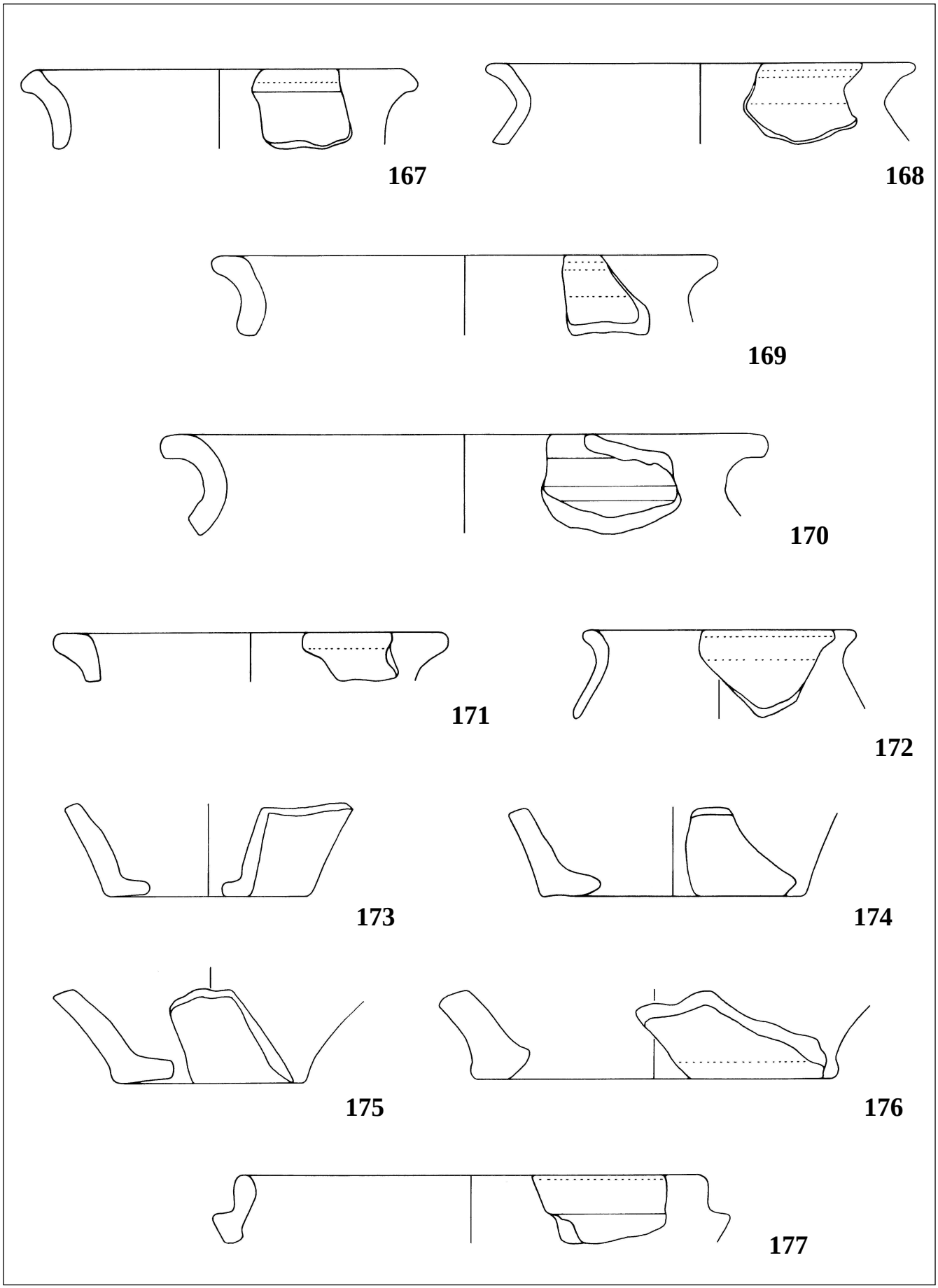

Taf. 18. Grafendorf. Grabung 2004. PQ F 18/Nord, 2. Abhub, Stratum 14.2. M 1 : 2

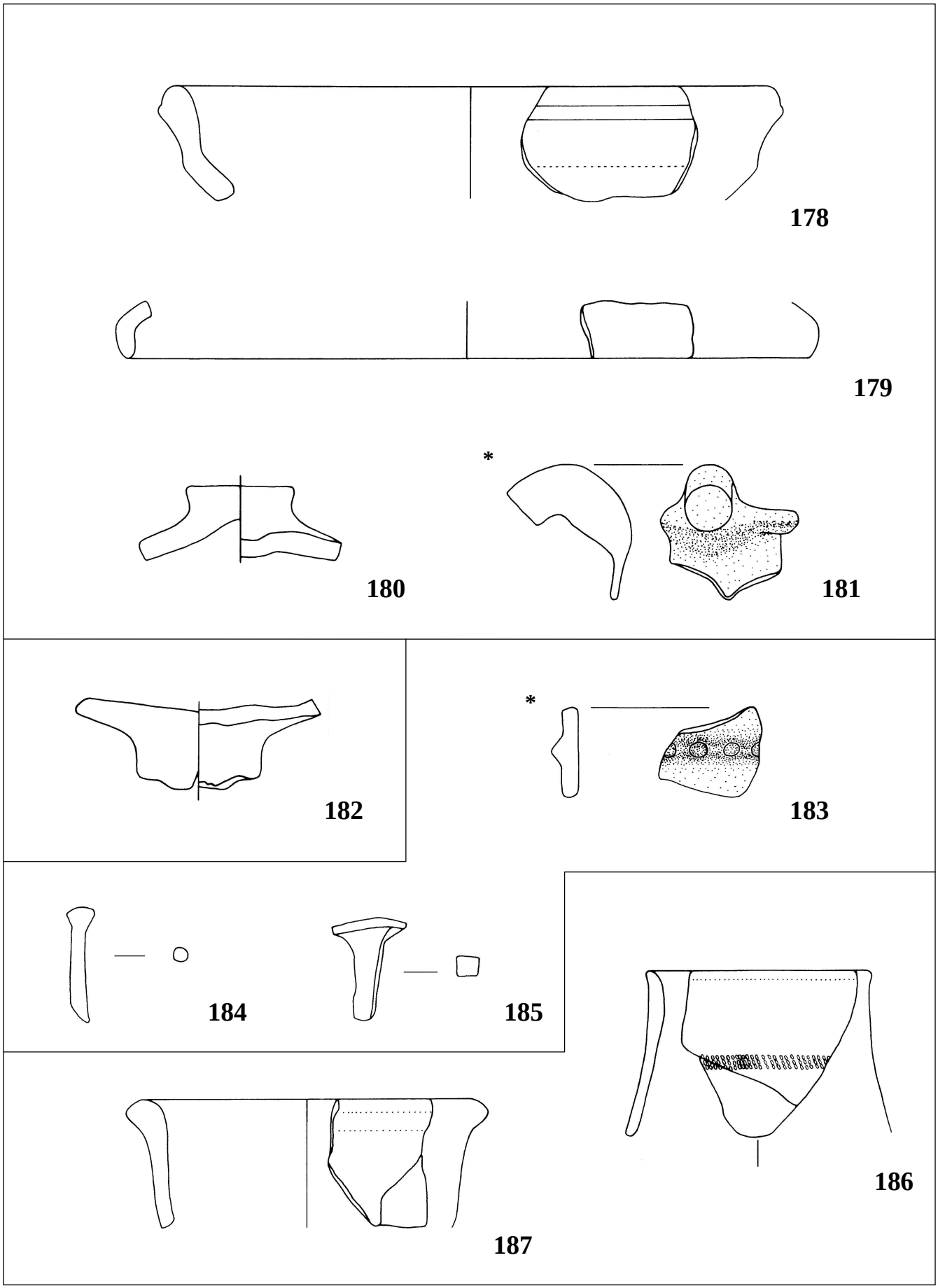

Taf. 19. Grafendorf. Grabung 2004. 178-181 PQ F 18/Nord, 2. Abhub, Stratum 14.2; 182 PQ F 18/Nord, 3. Abhub, Stratum 8; 183-185 PQ G 17, 1. Abhub, Streufunde; 186-187 PQ G 17, 2. Abhub, Stratum 14. M 1 : 2

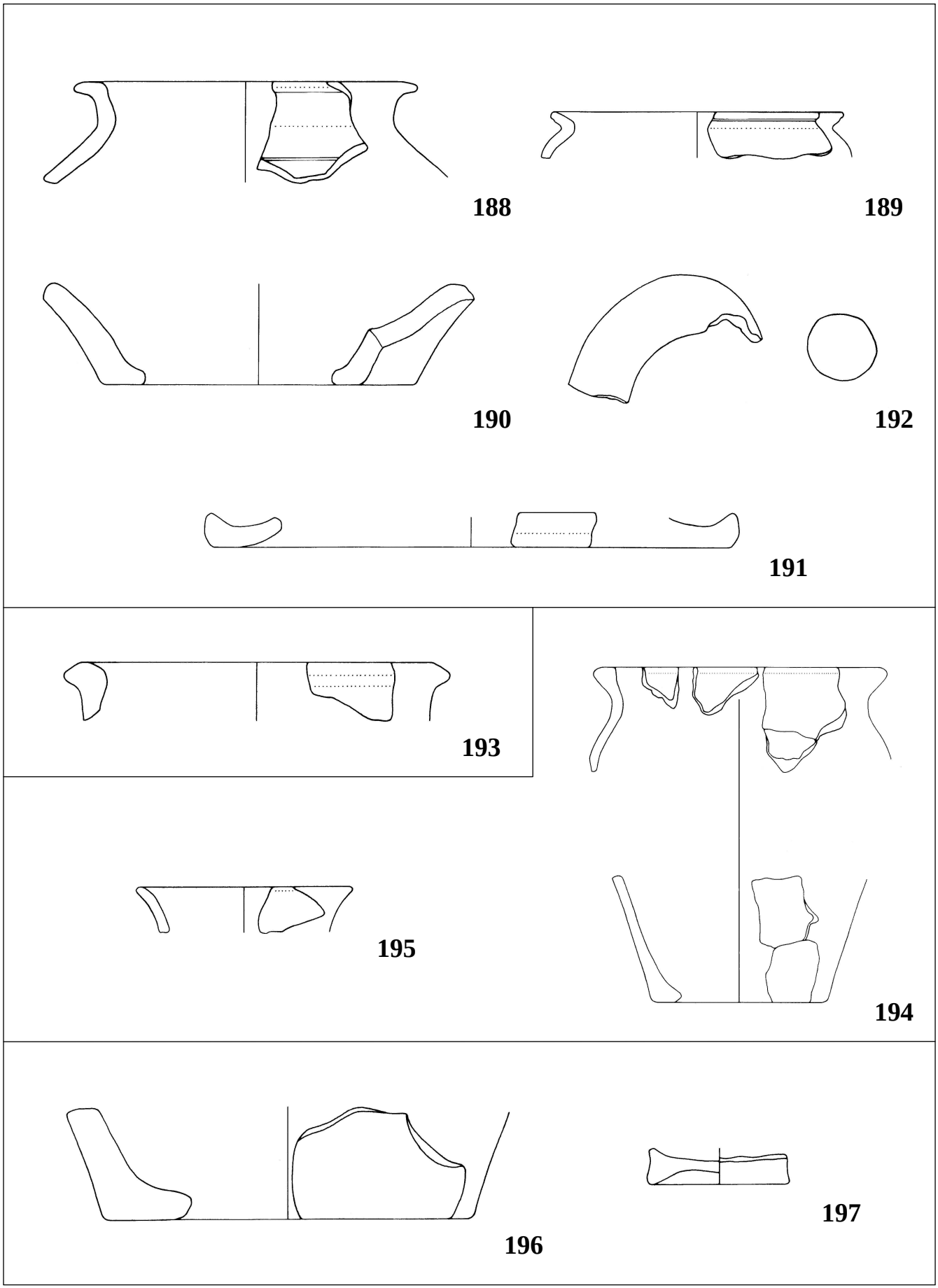

Taf. 20. Grafendorf. Grabung 2004. 188-192 PQ G 17, 2. Abhub, Stratum 14; 193 PQ G 17, 3. Abhub, Stratum 14; 194-195 PQ G 17, 4. Abhub, Stratum 14; 196-197 PQ G 17, 5. Abhub, Stratum 14. M 1 : 2; 194 1 : 4

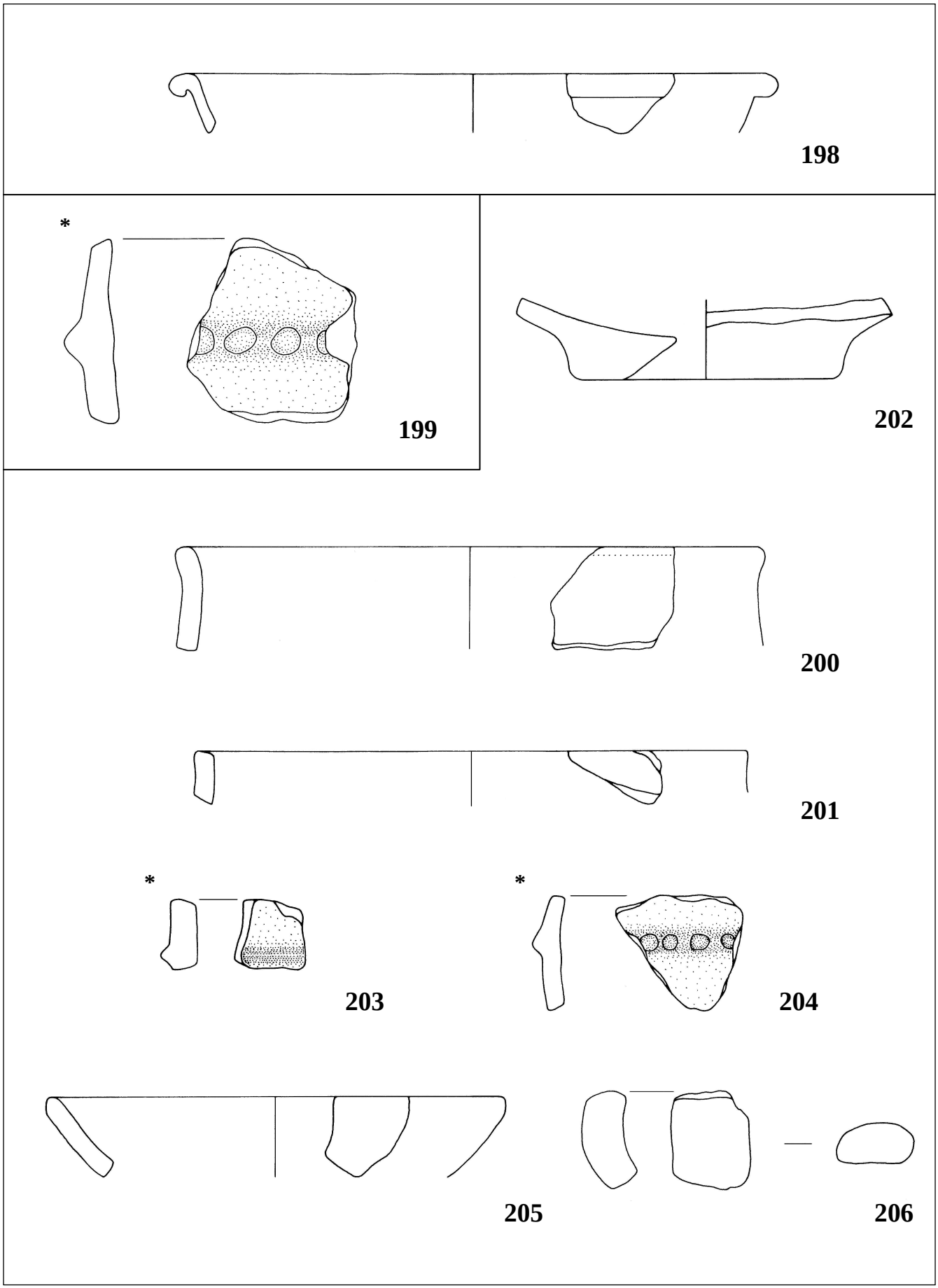

Taf. 21. Grafendorf. Grabung 2004. 198 PQ G 17, 5. Abhub, Stratum 14; 199 PQ G 17, 5. Abhub, Stratum 8; 200-206 PQ G 17, 6. Abhub, Stratum 19 und 20. M 1 : 2

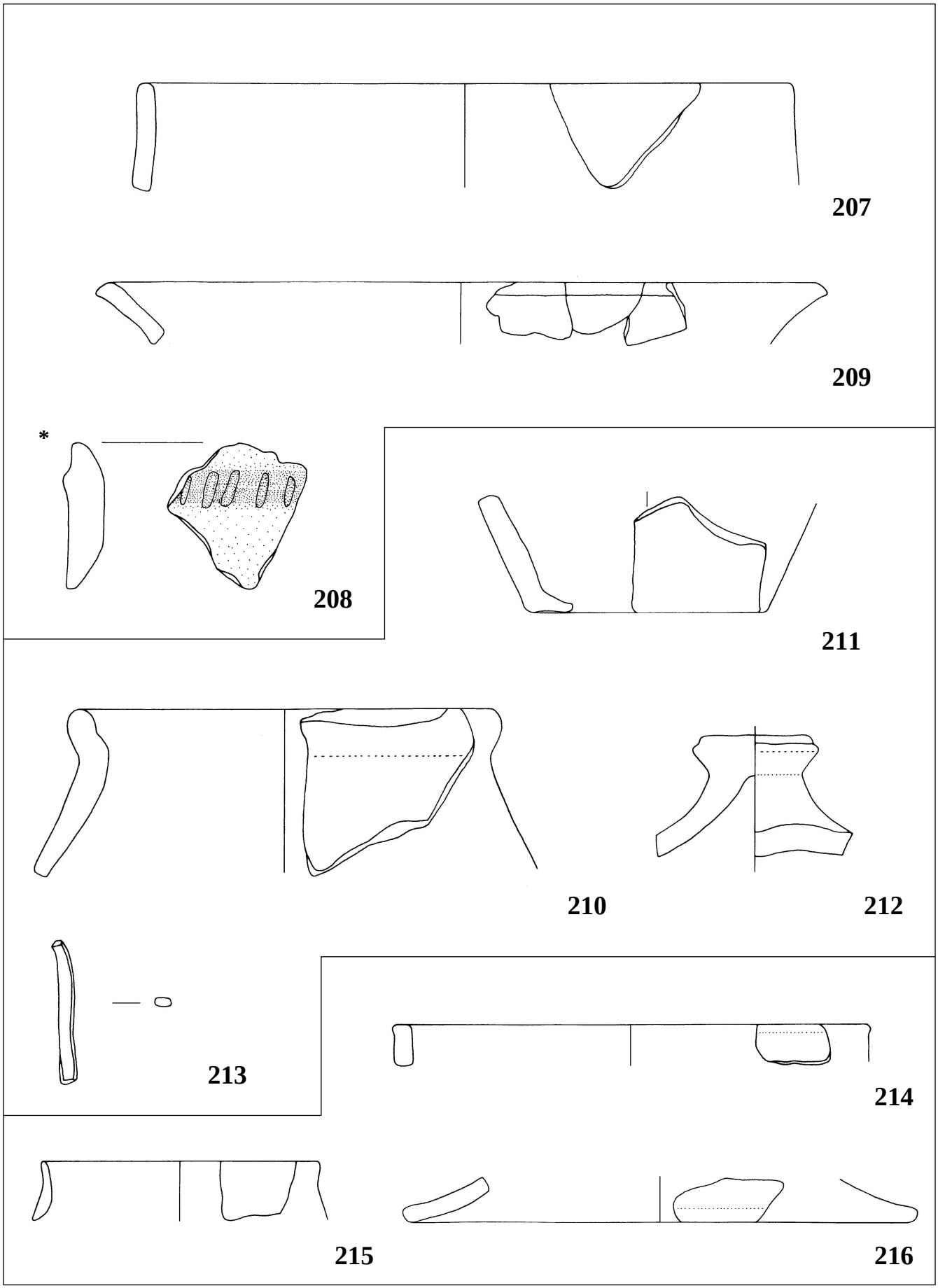

Taf. 22. Grafendorf. Grabung 2004. 207-209 PQ G 17, 7. Abhub, Stratum 20; 210-213 PQ G 14, 2. Abhub, Stratum 2 und 7; 214-216 PQ G 14, 3. Abhub, Stratum 7. M 1 : 2

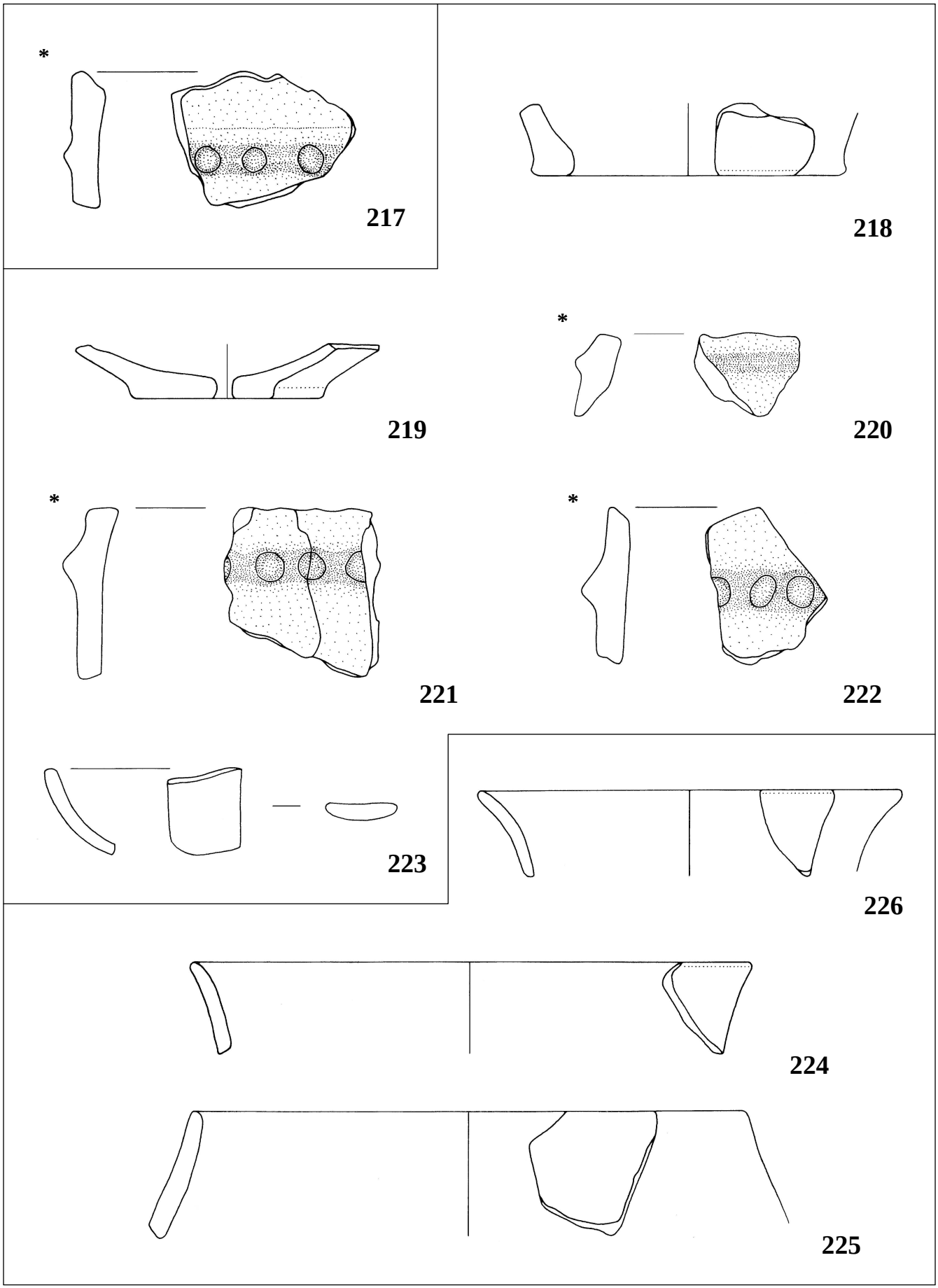

Taf. 23. 217 PQ G 14, 3. Abhub, Stratum 8; 218-223 PQ G 14, 4 Abhub, Stratum 8; 5. 224-226 PQ G 14, 5. Abhub, Stratum 8.
M 1 : 2

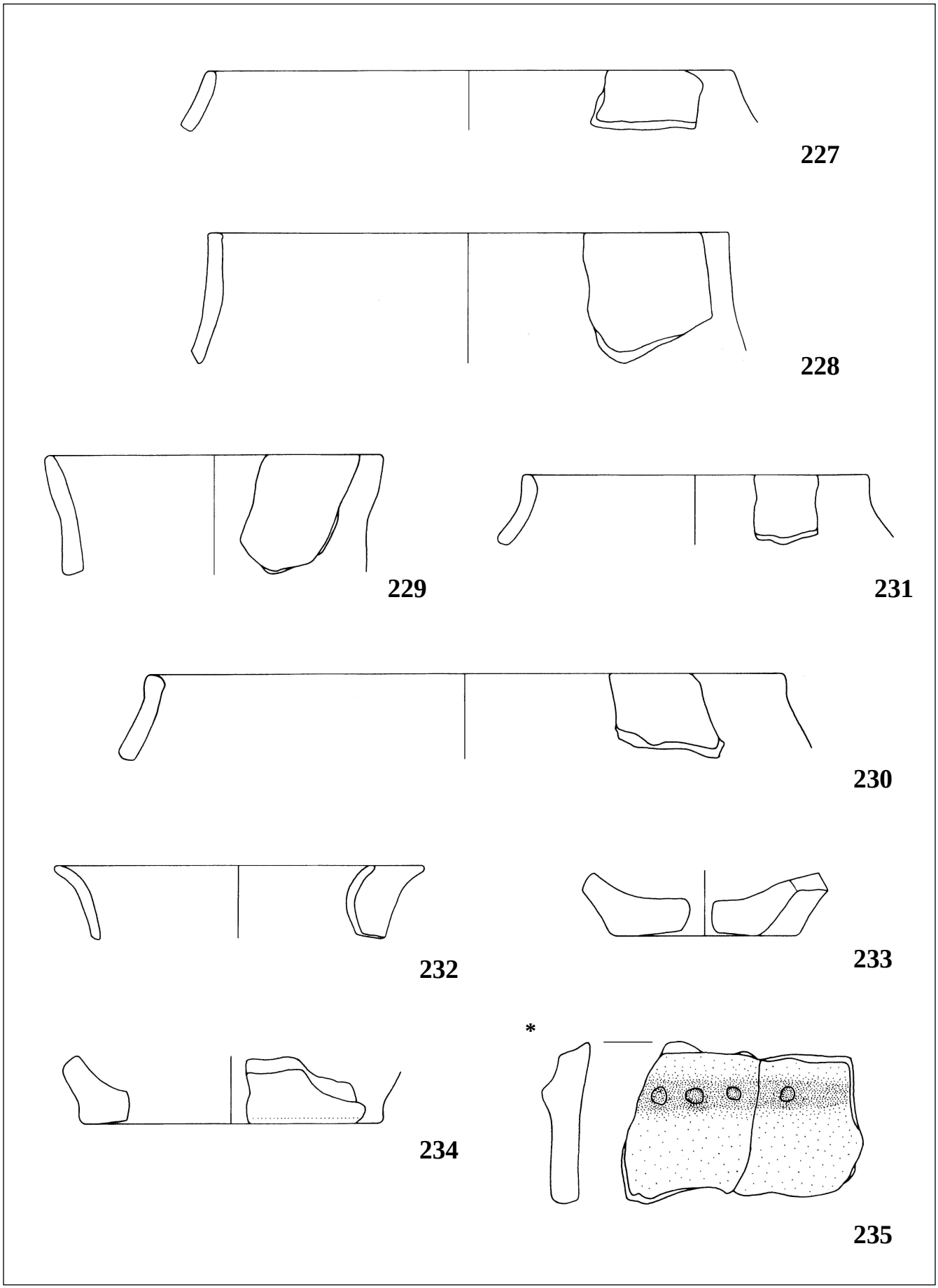

Taf. 24. Grafendorf. Grabung 2004. PQ G 14, 5. Abhub, Stratum 8. M 1 : 2

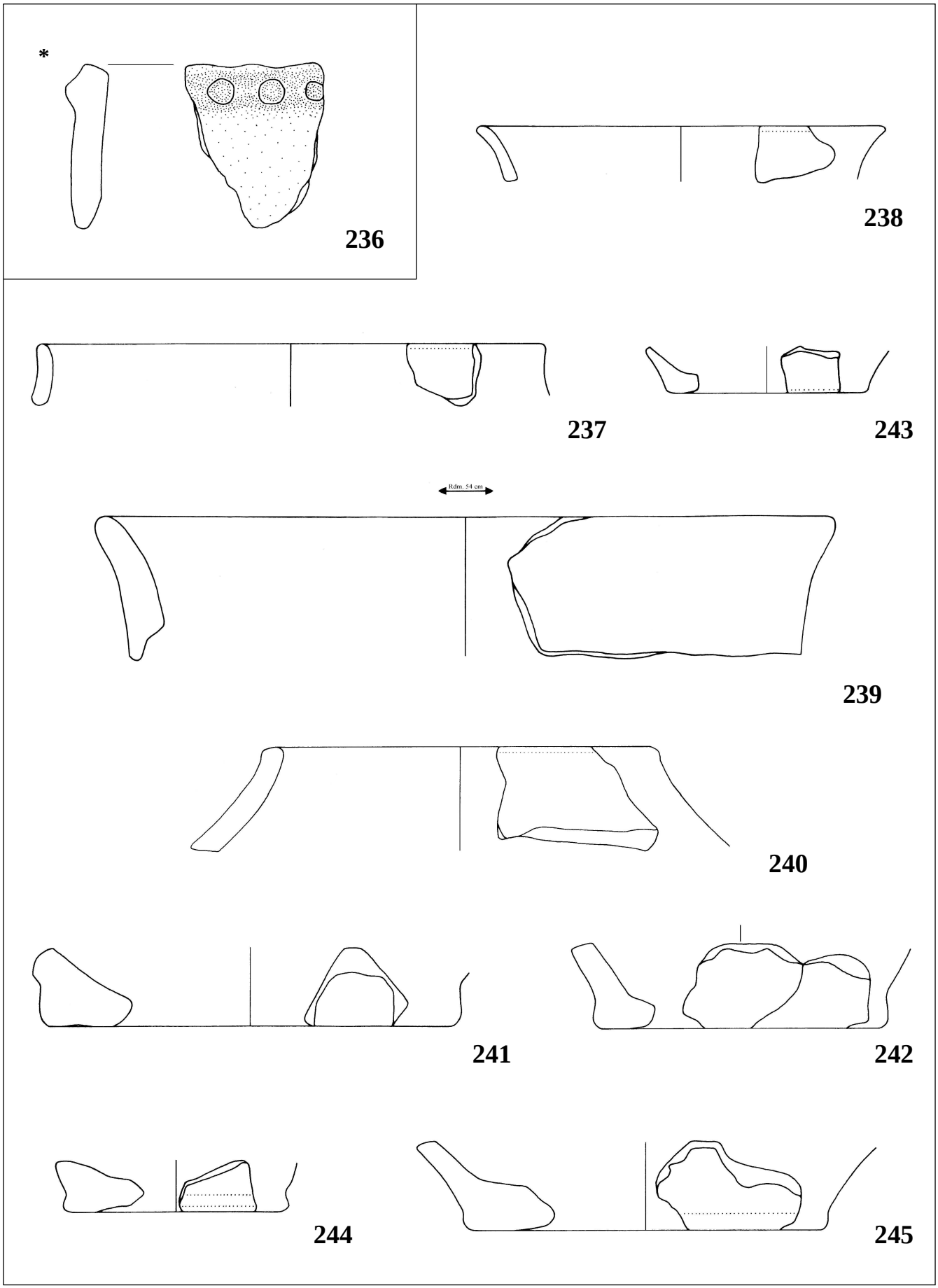

Taf. 25. Grafendorf. Grabung 2004. 236 PQ G 14, 7. Abhub, Stratum 8; 237-245 PQ G 14, 8. Abhub, Stratum 8. M 1 : 2

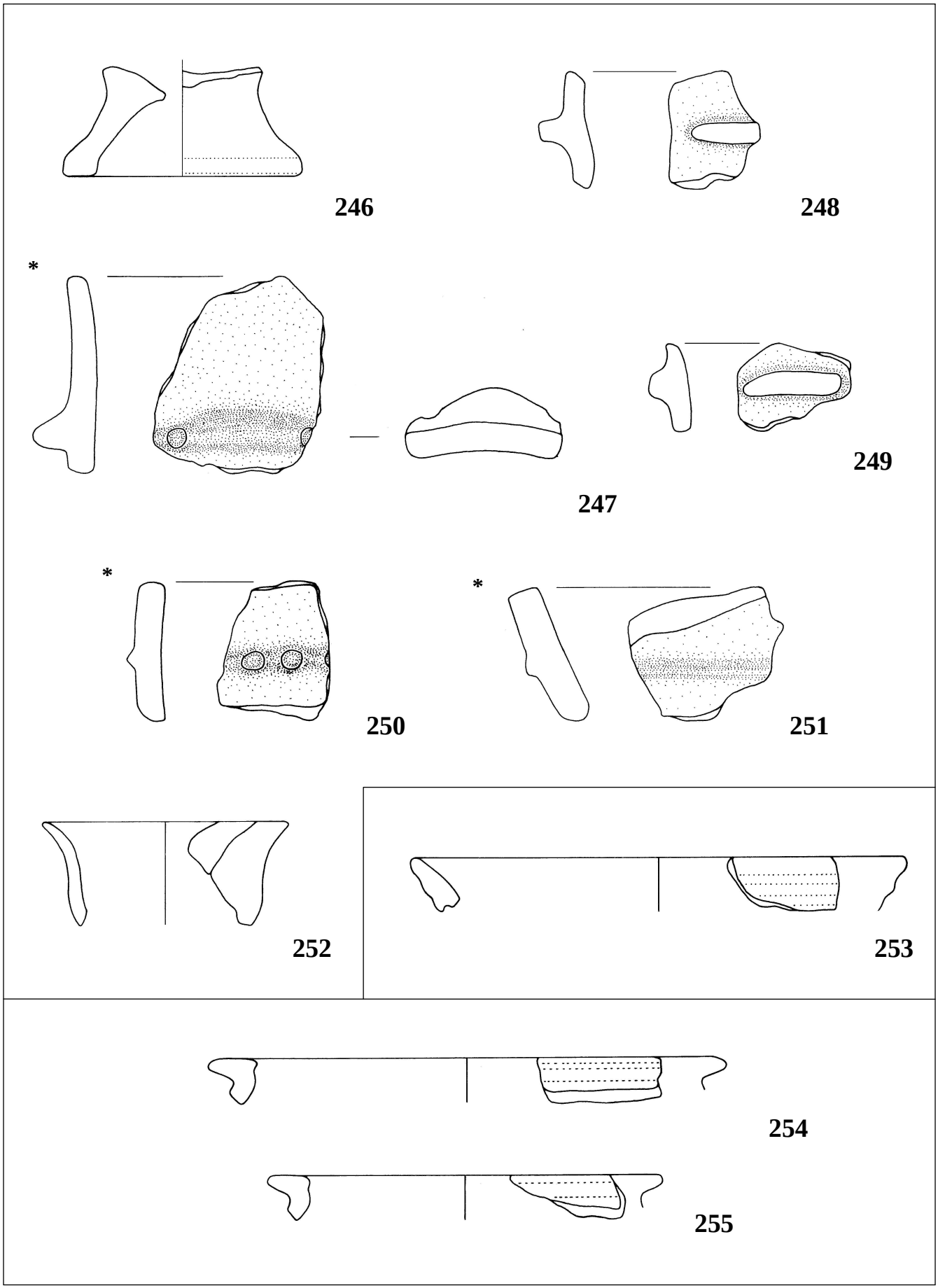

Taf. 26. Grafendorf. Grabung 2004. 246-252 PQ G 14, 8. Abhub, Stratum 8; 253 PQ G 13, 1. Abhub, Streufund; 254-255 PQ G 13, 2. Abhub, Stratum 2 und 6. M 1 : 2

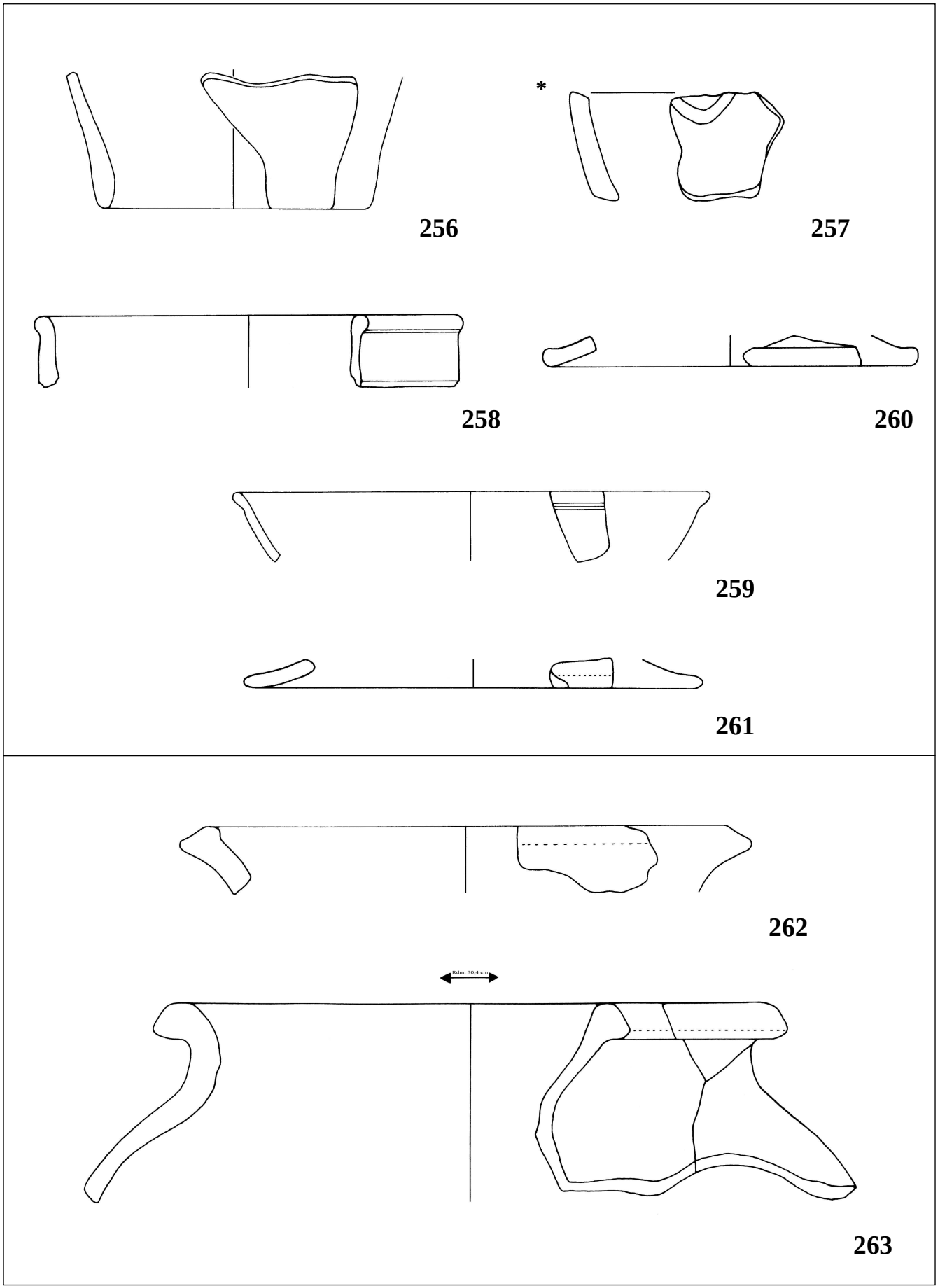

Taf. 27. Grafendorf. Grabung 2004. 256-261 PQ G 13, 2. Abhub, Stratum 2 und 6; 262-263 PQ G 13, 3. Abhub, Stratum 6 und 7.
M 1 : 2

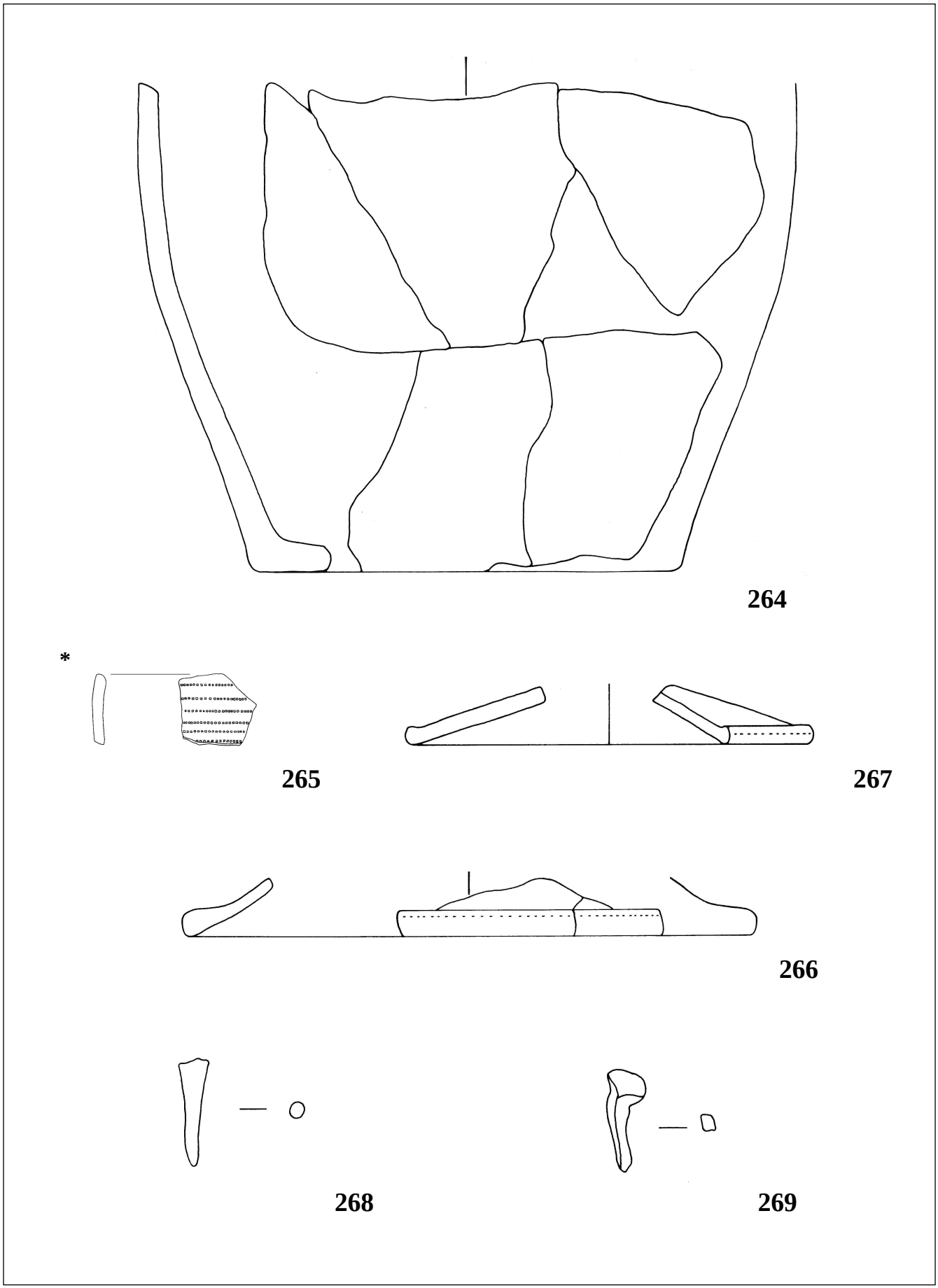

Taf. 28. Grafendorf. Grabung 2004. PQ G 13, 3. Abhub, Stratum 6 und 7. M 1 : 2

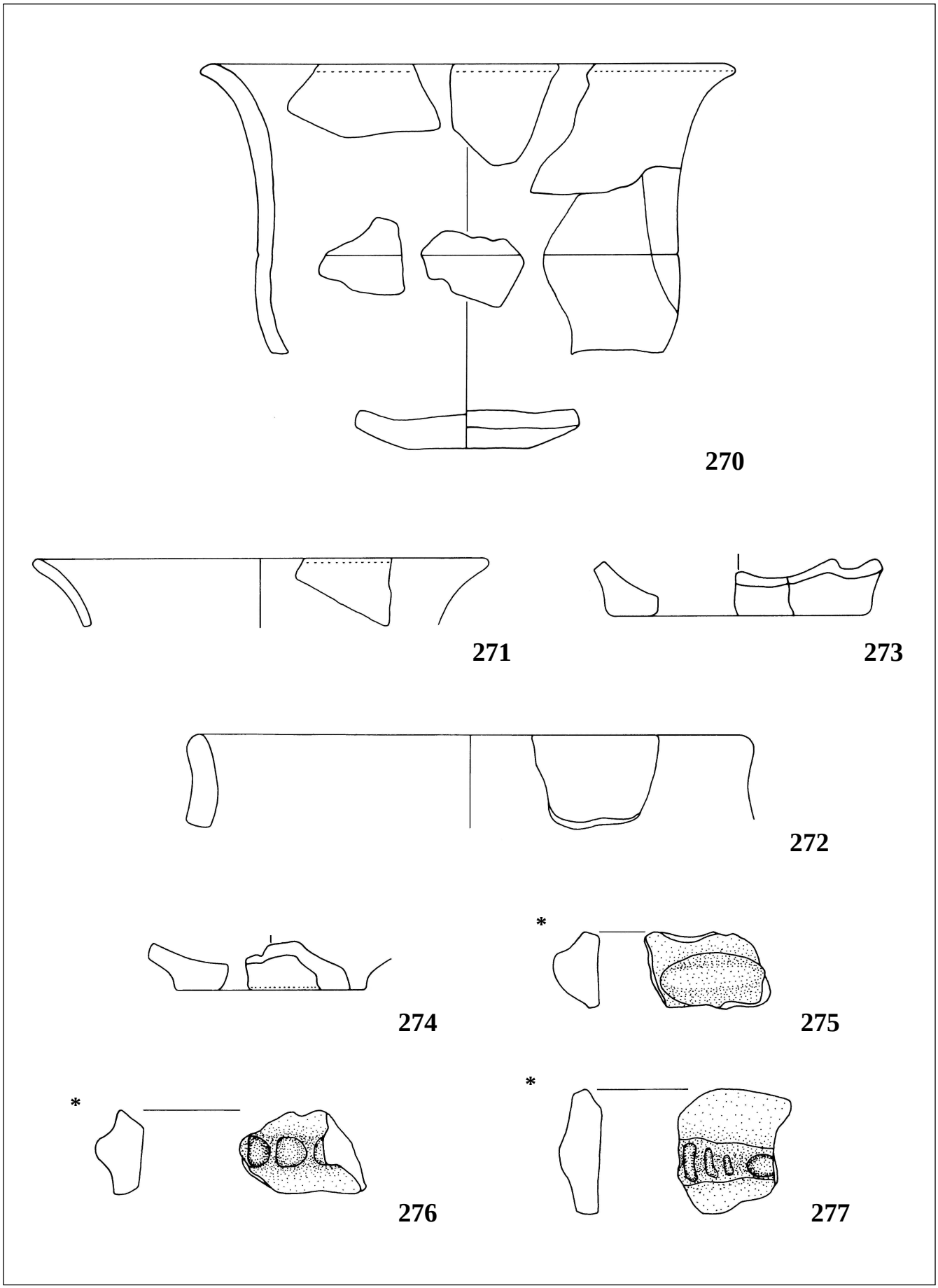

Taf. 29. Grafendorf. Grabung 2004. PQ G 13, 4. Abhub, Stratum 8. M 1 : 2

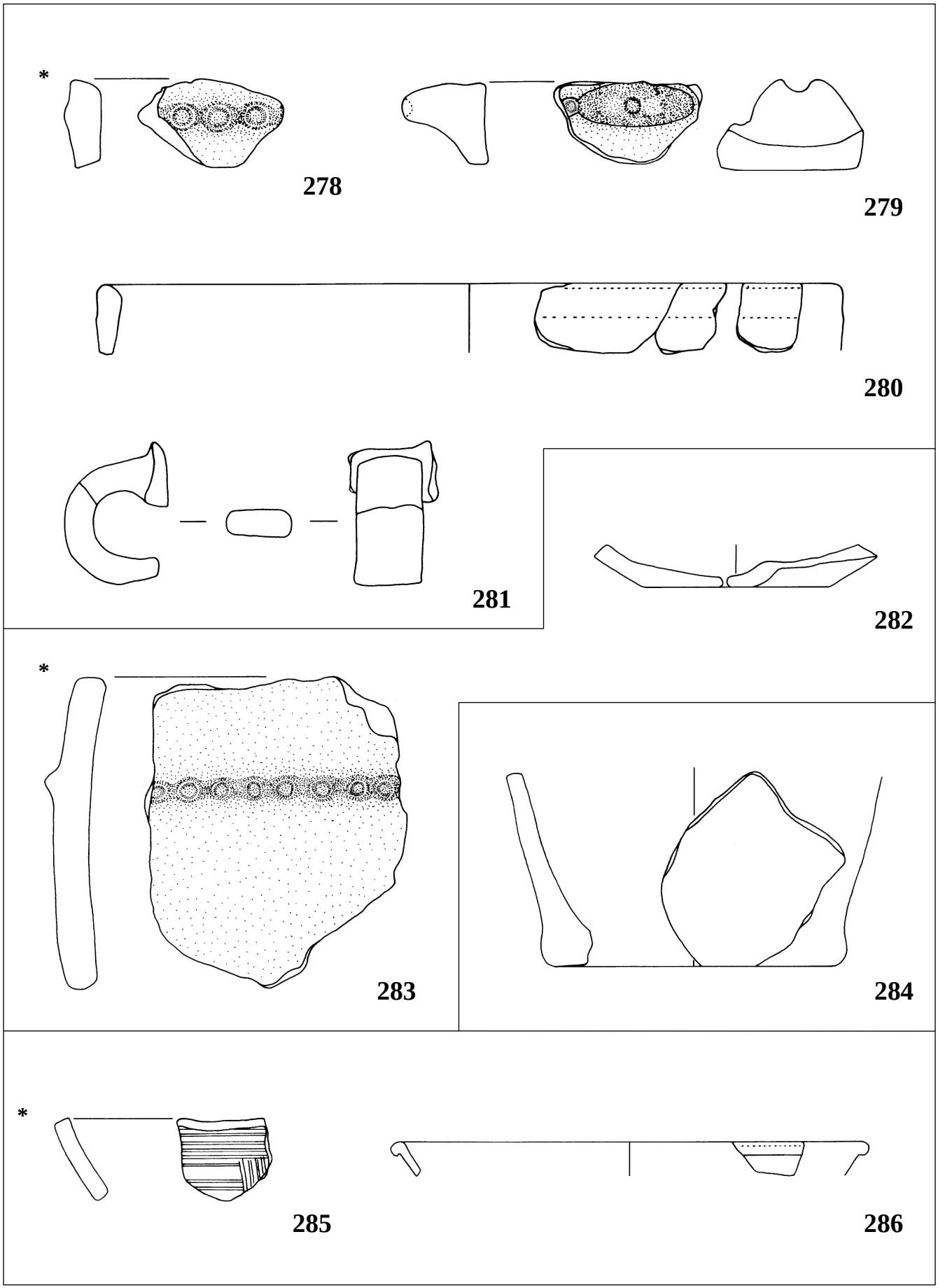

Taf. 30. Grafendorf. Grabung 2004. 278-281 PQ G 13, 4. Abhub, Stratum 8; 282-283 PQ G 13, 5. Abhub, Stratum 8; 284 PQ G 13, 6. Abhub, Stratum 8; 285-286 PQ E 13, 2. Abhub, Stratum 2. M 1 : 2

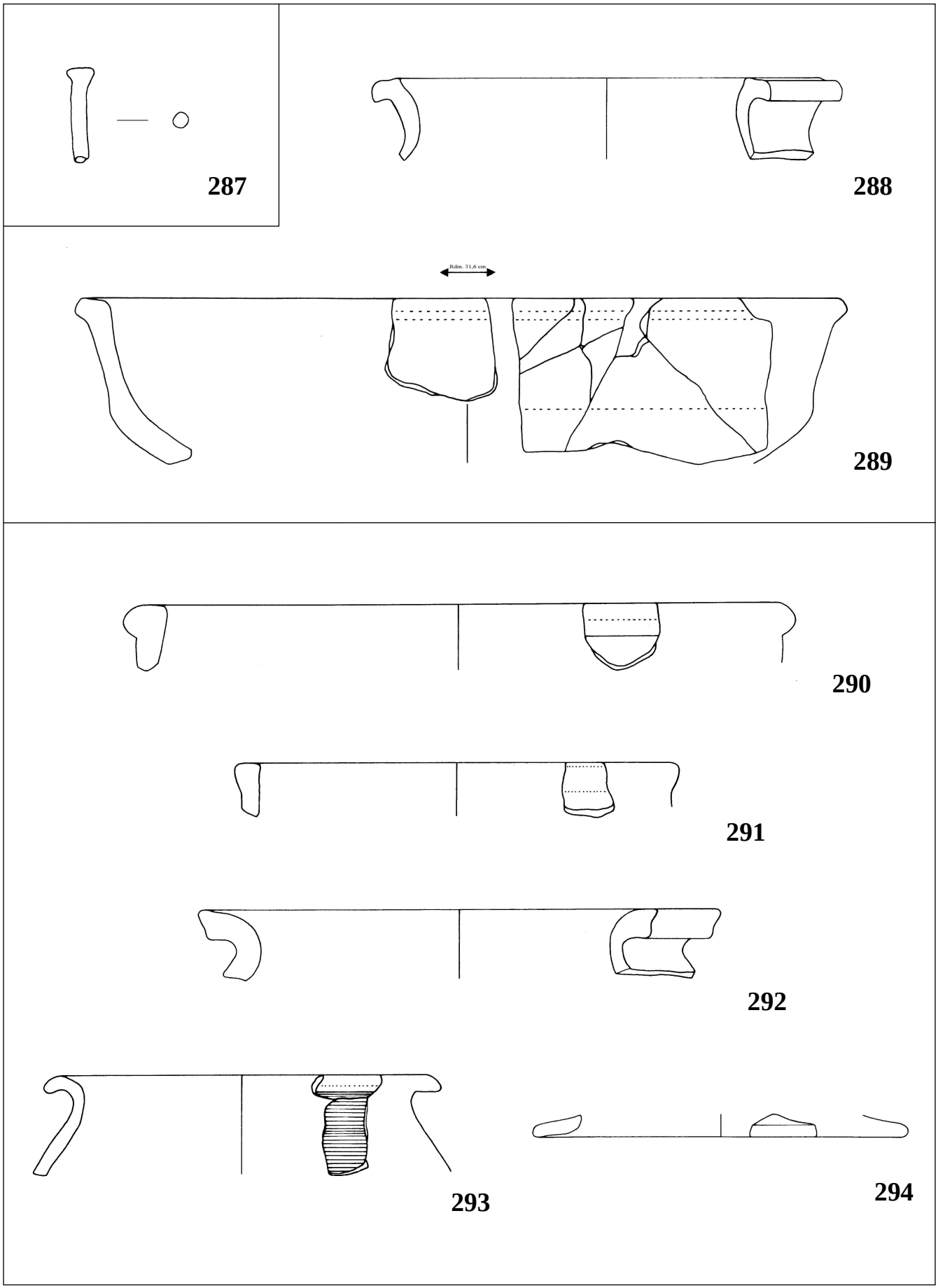

Taf. 31. Grafendorf. Grabung 2004. 287 PQ E 15, 2. Abhub, Stratum 2; 288-289 PQ E 15, 3. Abhub, Stratum 7.1 und 7.2; 290-294 PQ E 15, 4. Abhub, Stratum 7.2 und 15. M 1 : 2

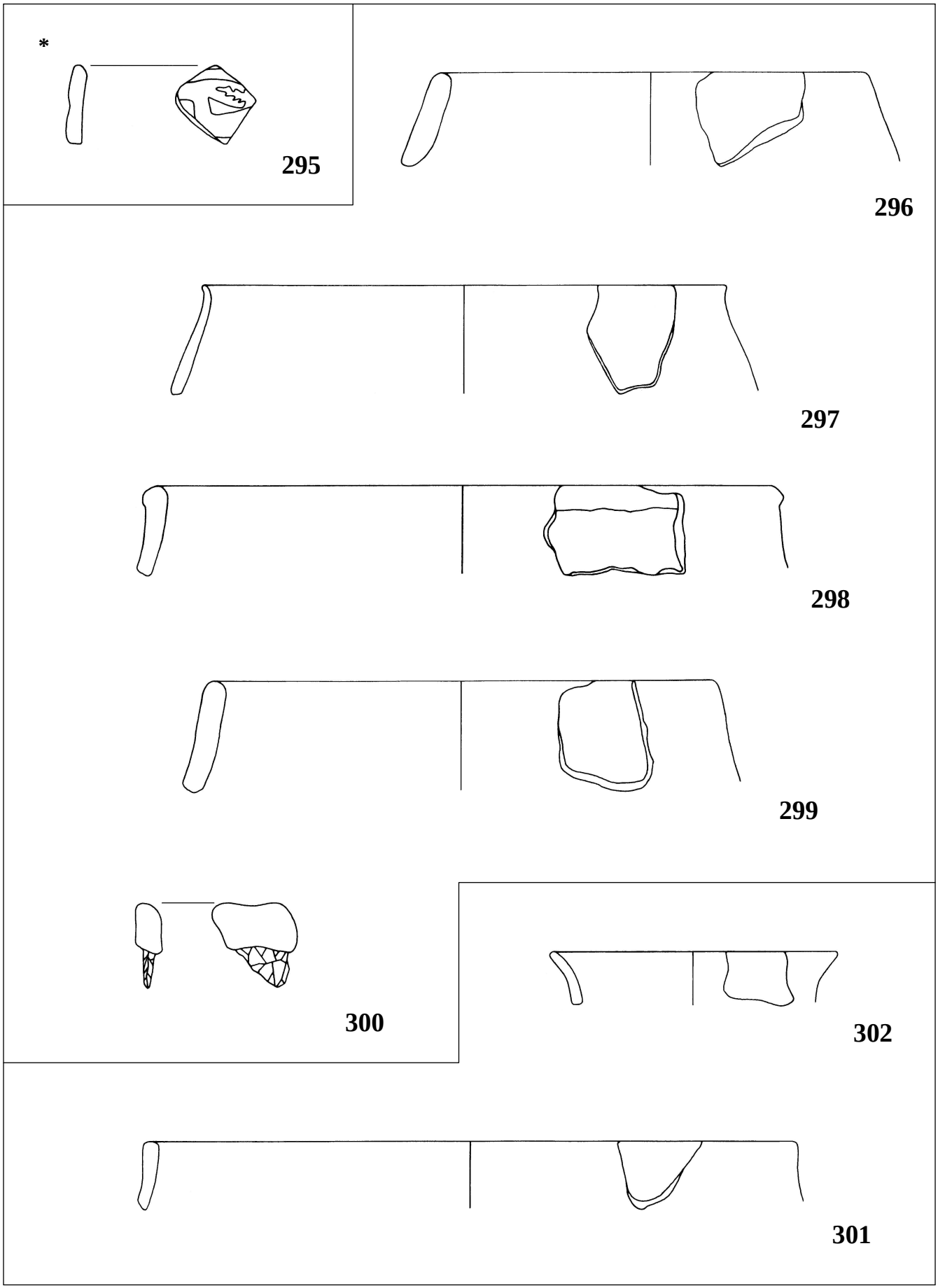

Taf. 32. Grafendorf. Grabung 2004. 295 PQ E 15, 4. Abhub, Stratum 7.1 und 7.2; 296-300 PQ E 15, 5. Abhub, Stratum 8; 301-302 PQ E 15, 6. Abhub, Stratum 8 und 19. M 1 : 2

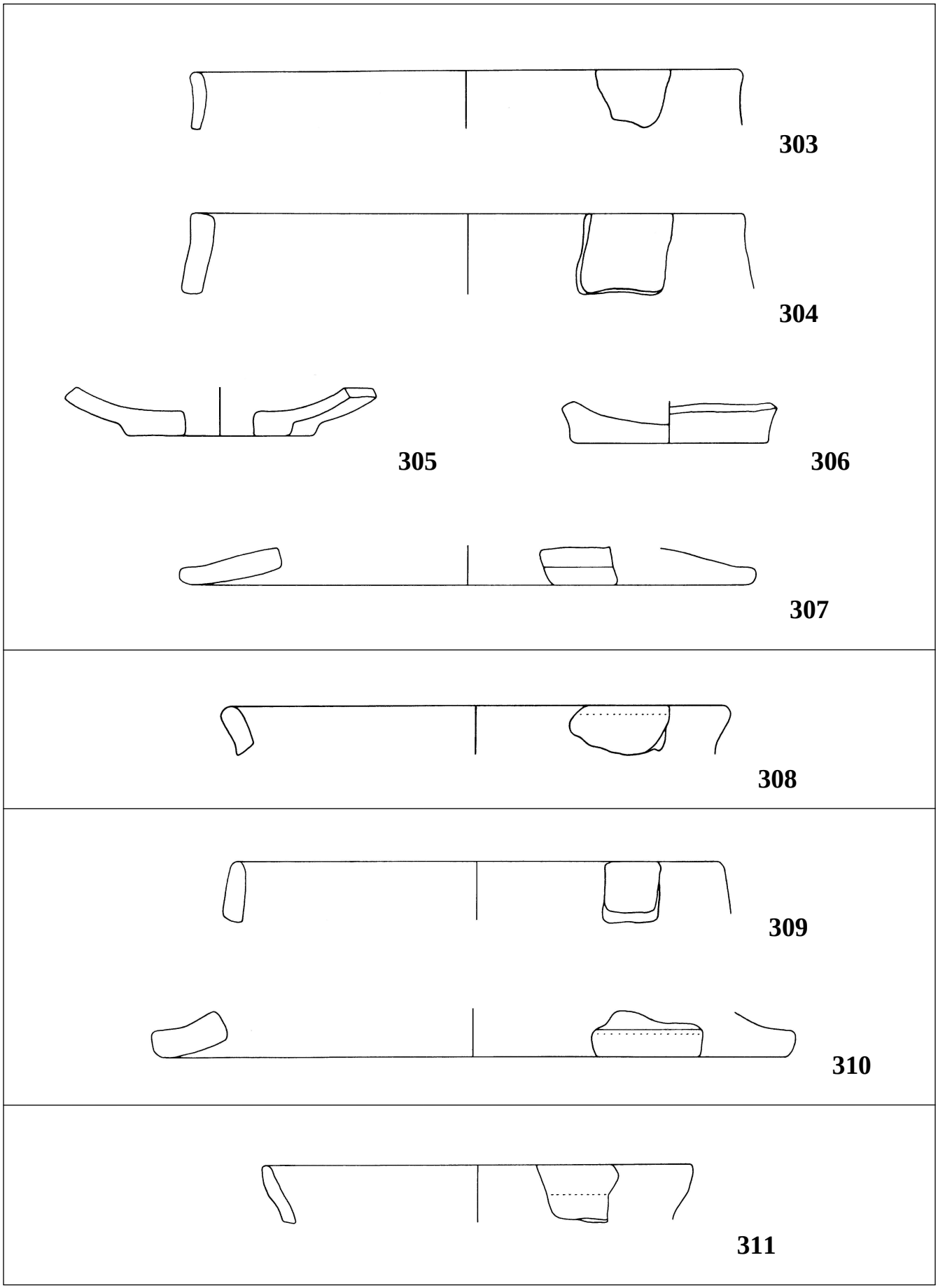

Taf. 33. Grafendorf. Grabung 2004. 303-307 PQ E 15, 6. Abhub, Stratum 8 und 19; 308 PQ E 15, 7. Abhub, Stratum 19 und 20; 309-310 PQ E 15, 8. Abhub, Stratum 20; 311 PQ G 18/Nord, 1. Abhub, Streufund. M 1 : 2

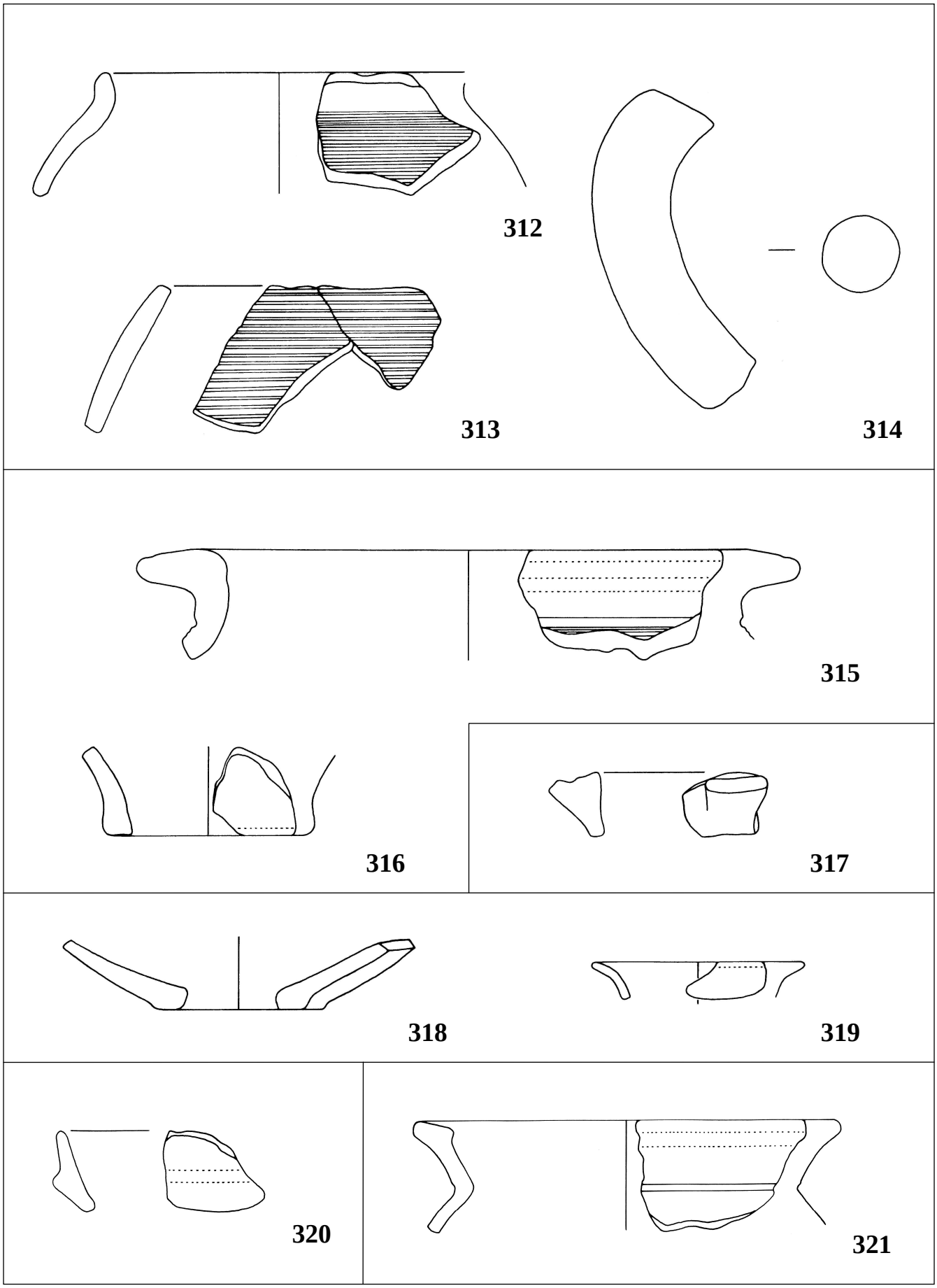

Taf. 34. Grafendorf. Grabung 2004. 312-314 PQ G 18/Nord, 2. Abhub, Stratum 14.2; 315-316 PQ G 18/Nord, 3. Abhub, Stratum 14.2; 317 PQ G 18/Nord, 5. Abhub, Stratum 8 und 19; 318-319 PQ G 18/Nord, 6. Abhub, Stratum 19 und 20; 320 PQ F 17, 1. Abhub, Streufund; 321 PQ F 17, 2. Abhub, Stratum 14.2. M 1 : 2

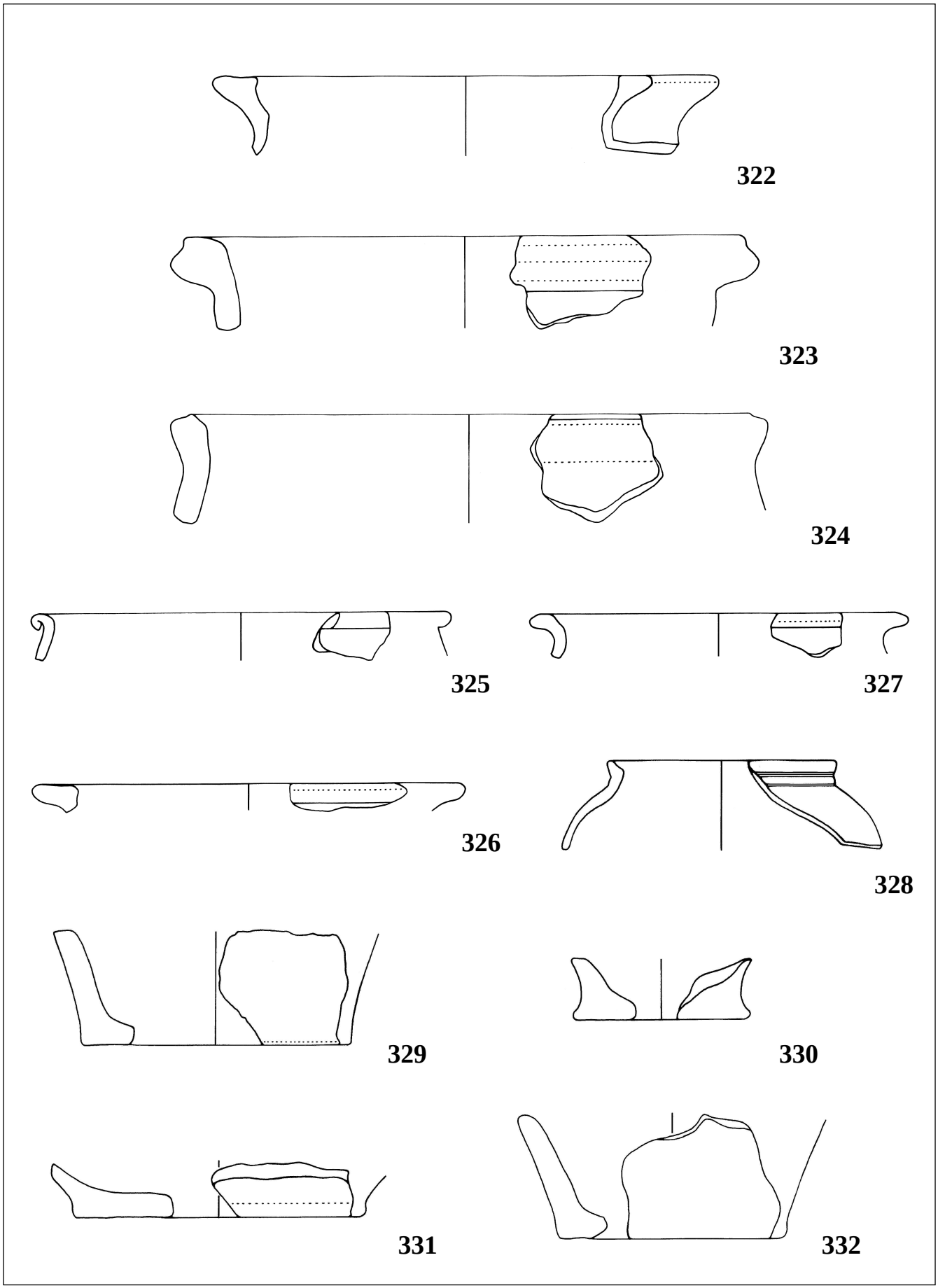

Taf. 35. Grafendorf. Grabung 2004. PQ F 17, 2. Abhub, Stratum 14.2. M 1 : 2

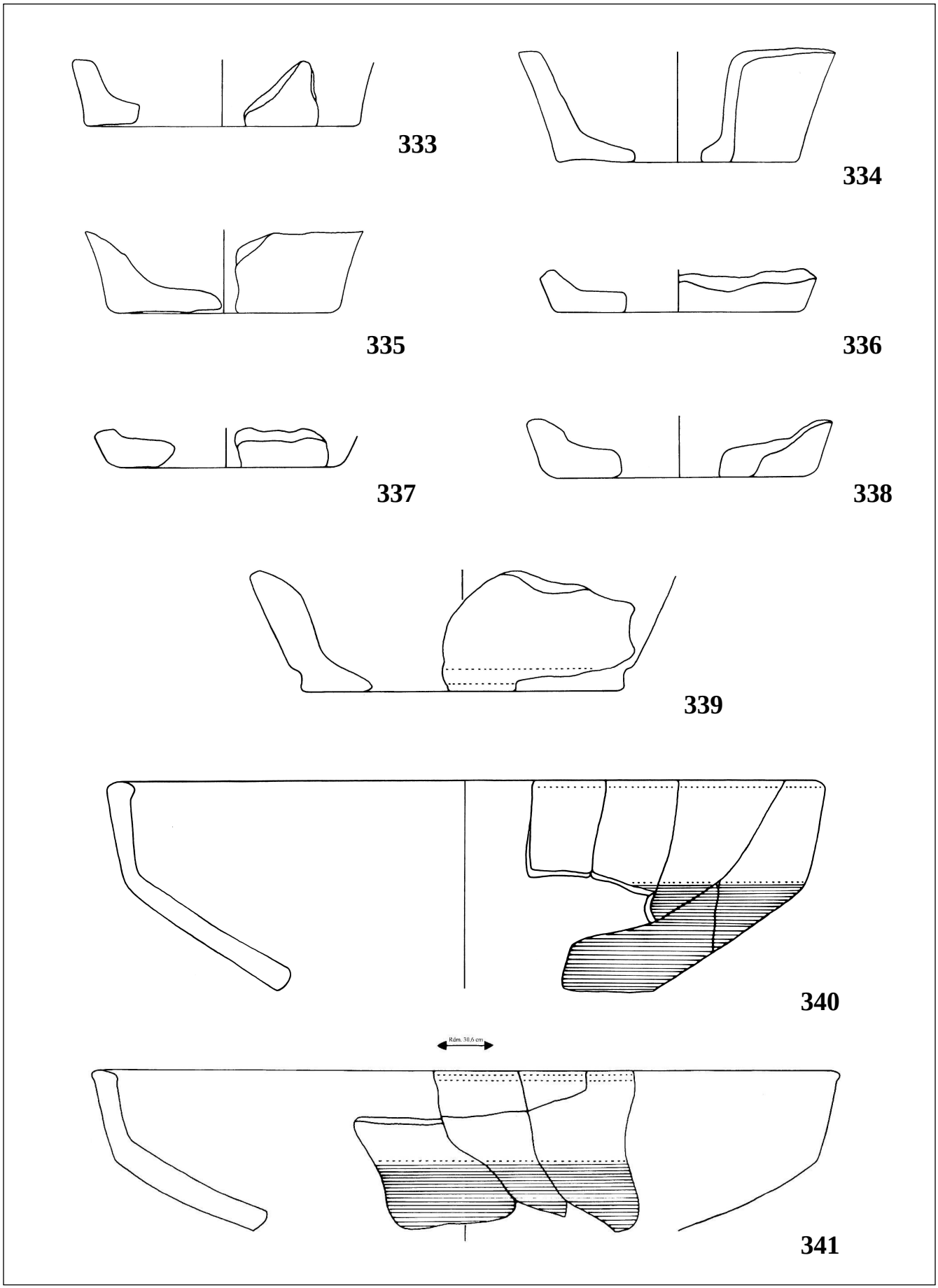

Taf. 36. Grafendorf. Grabung 2004. PQ F 17, 2. Abhub, Stratum 14.2. M 1 : 2

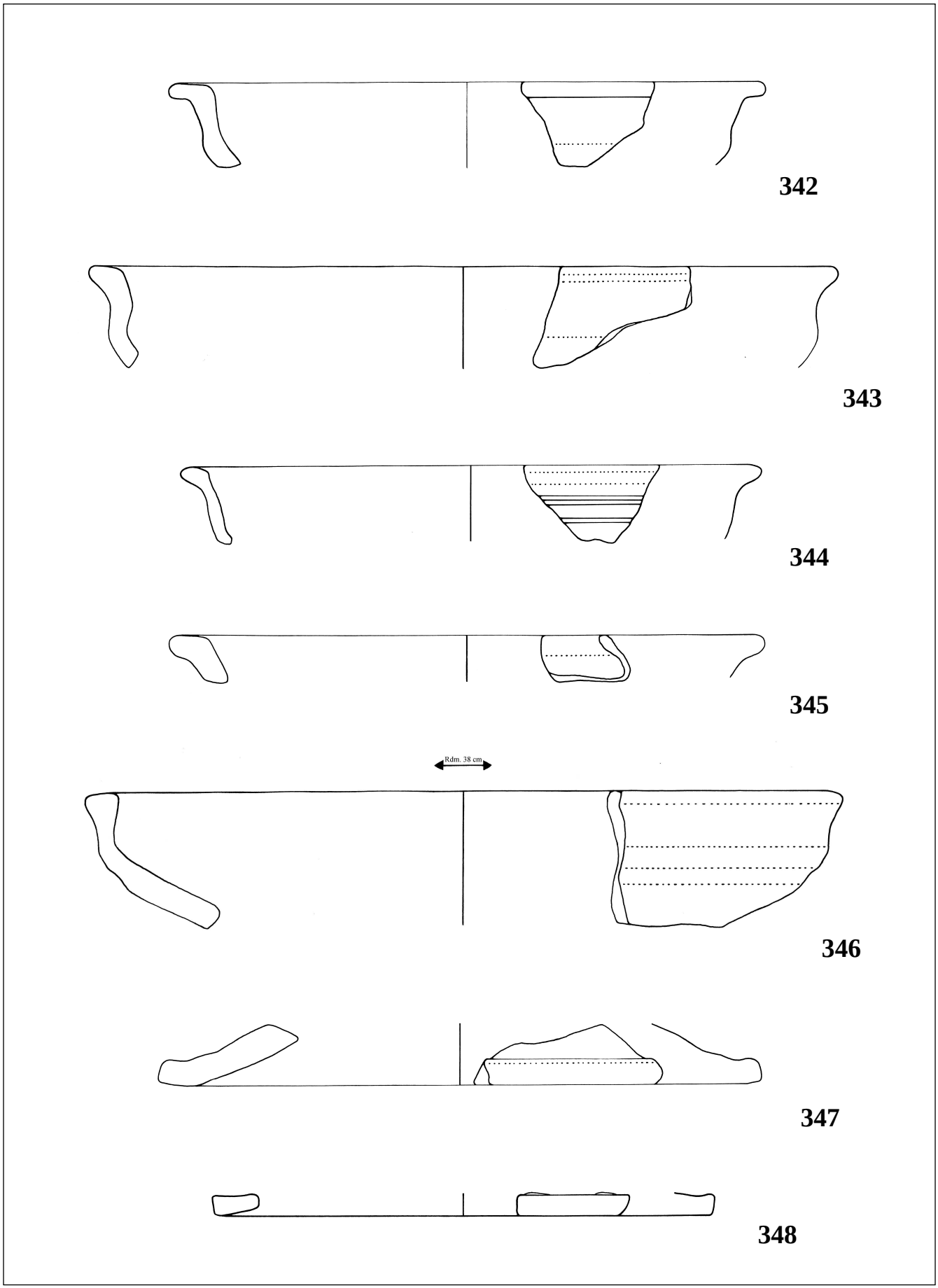

Taf. 37. Grafendorf. Grabung 2004. PQ F 17, 2. Abhub, Stratum 14.2. M 1 : 2

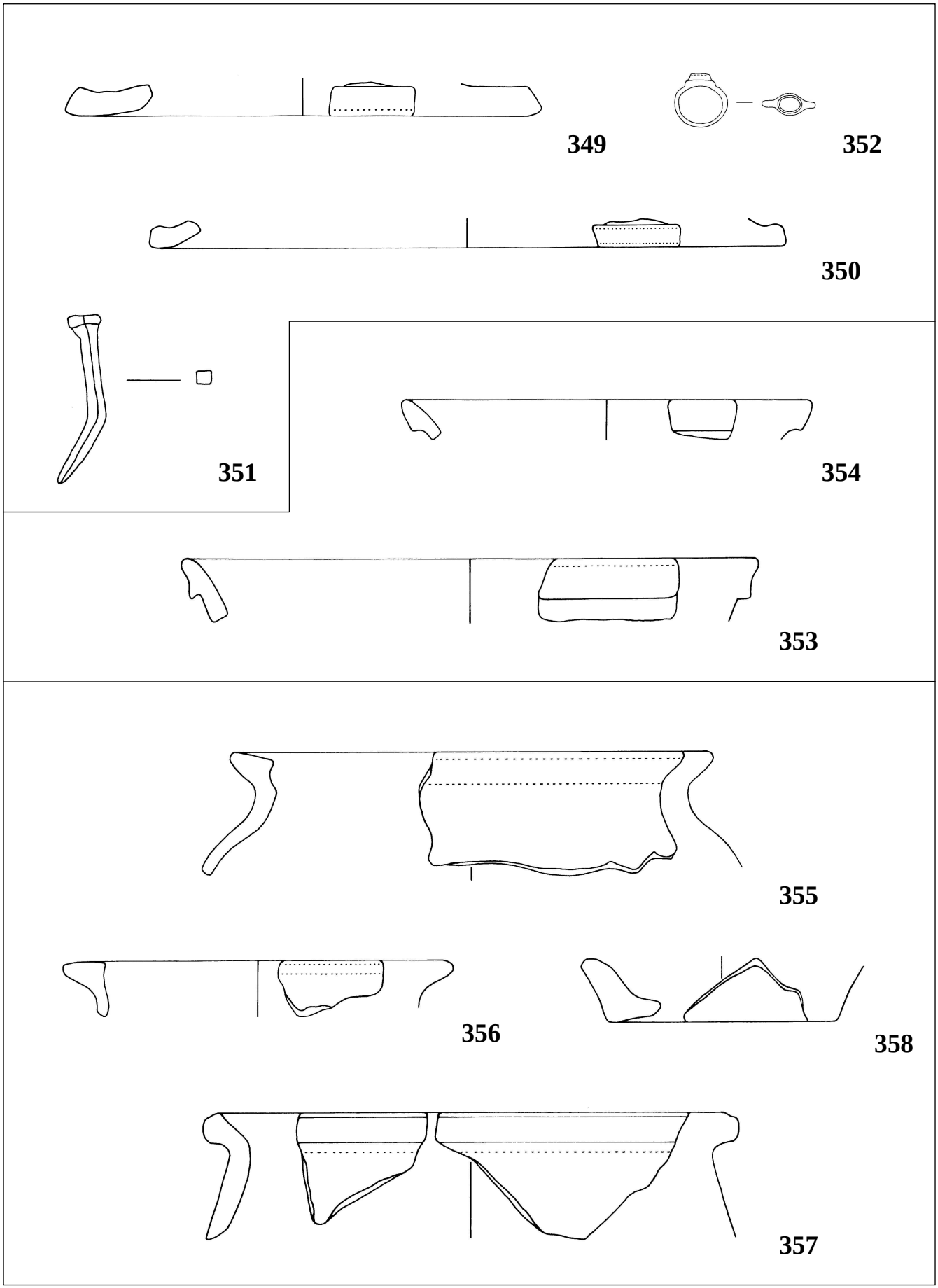

Taf. 38. Grafendorf. Grabung 2004. 349-352 PQ F 17, 2. Abhub, Stratum 14.2; 353-354 PQ F 17, Grube (Objekt 9), Stratum 23; 355-357 PQ F 17, 3. Abhub, Stratum 14.2. M 1 : 2

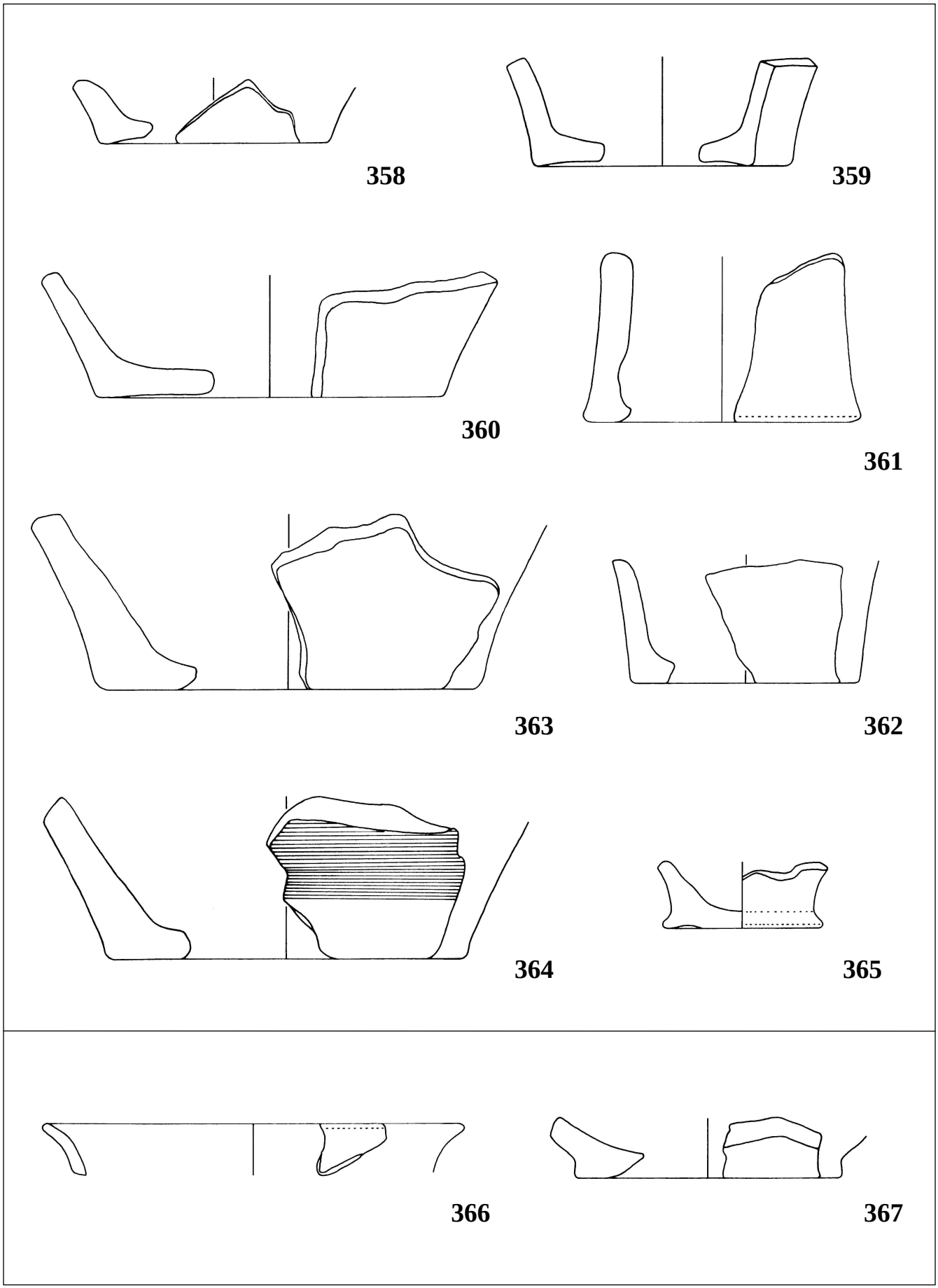

Taf. 39. Grafendorf. Grabung 2004. 358-365 PQ F 17, 3. Abhub, Stratum 14.2; 366-367 PQ F 17, 4. Abhub, Stratum 8, 19 und 20.
M 1 : 2

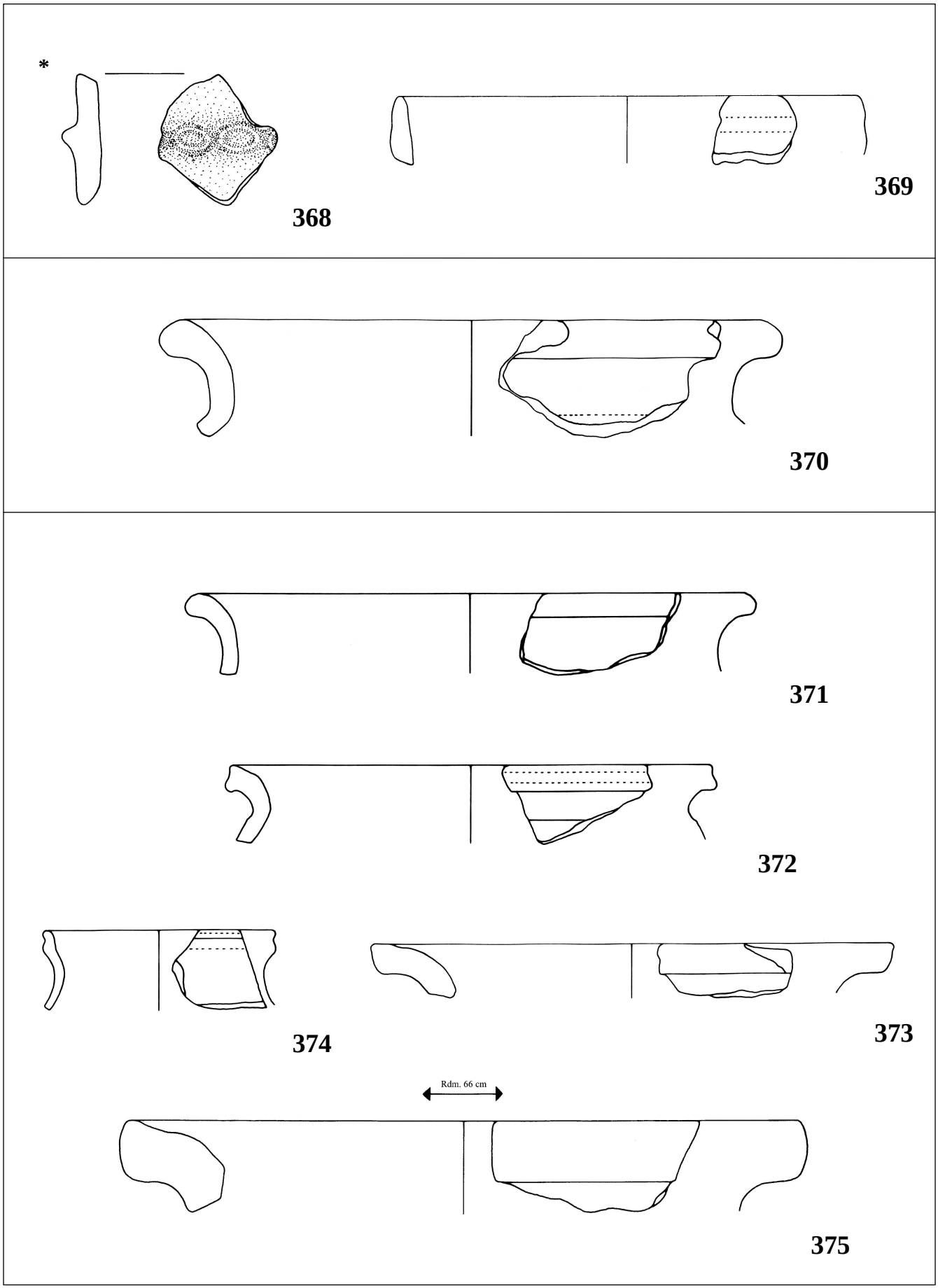

Taf. 40. Grafendorf. Grabung 2004. 368-369 PQ F 17, 4. Abhub, Stratum 8, 19 und 20; 370 PQ G 12, 1. Abhub, Streufund; 371-375 PQ G 12, 2. Abhub, Stratum 2 und 6. M 1 : 2

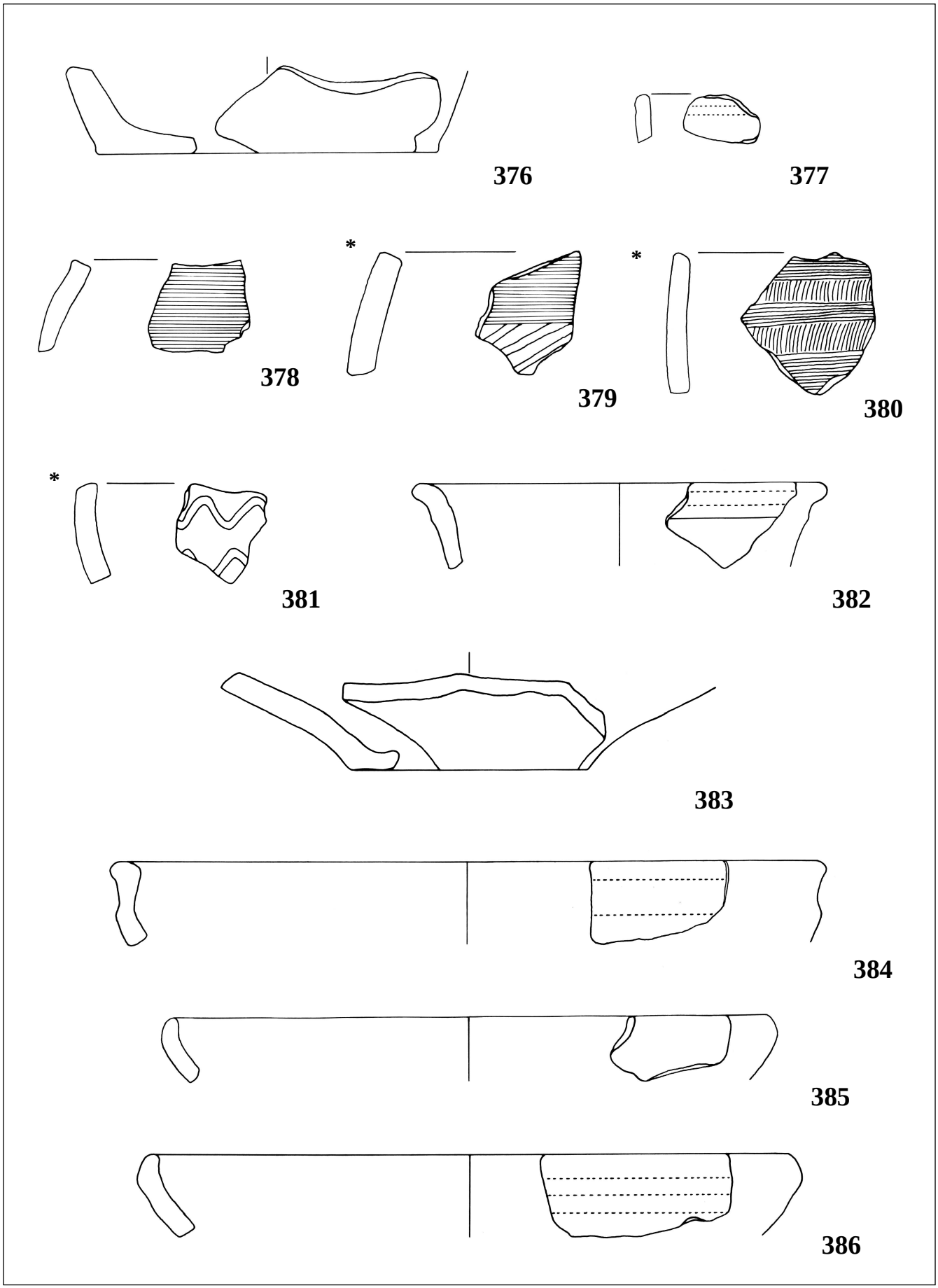

Taf. 41. Grafendorf. Grabung 2004. PQ G 12, 2. Abhub, Stratum 2 und 6. M 1 : 2

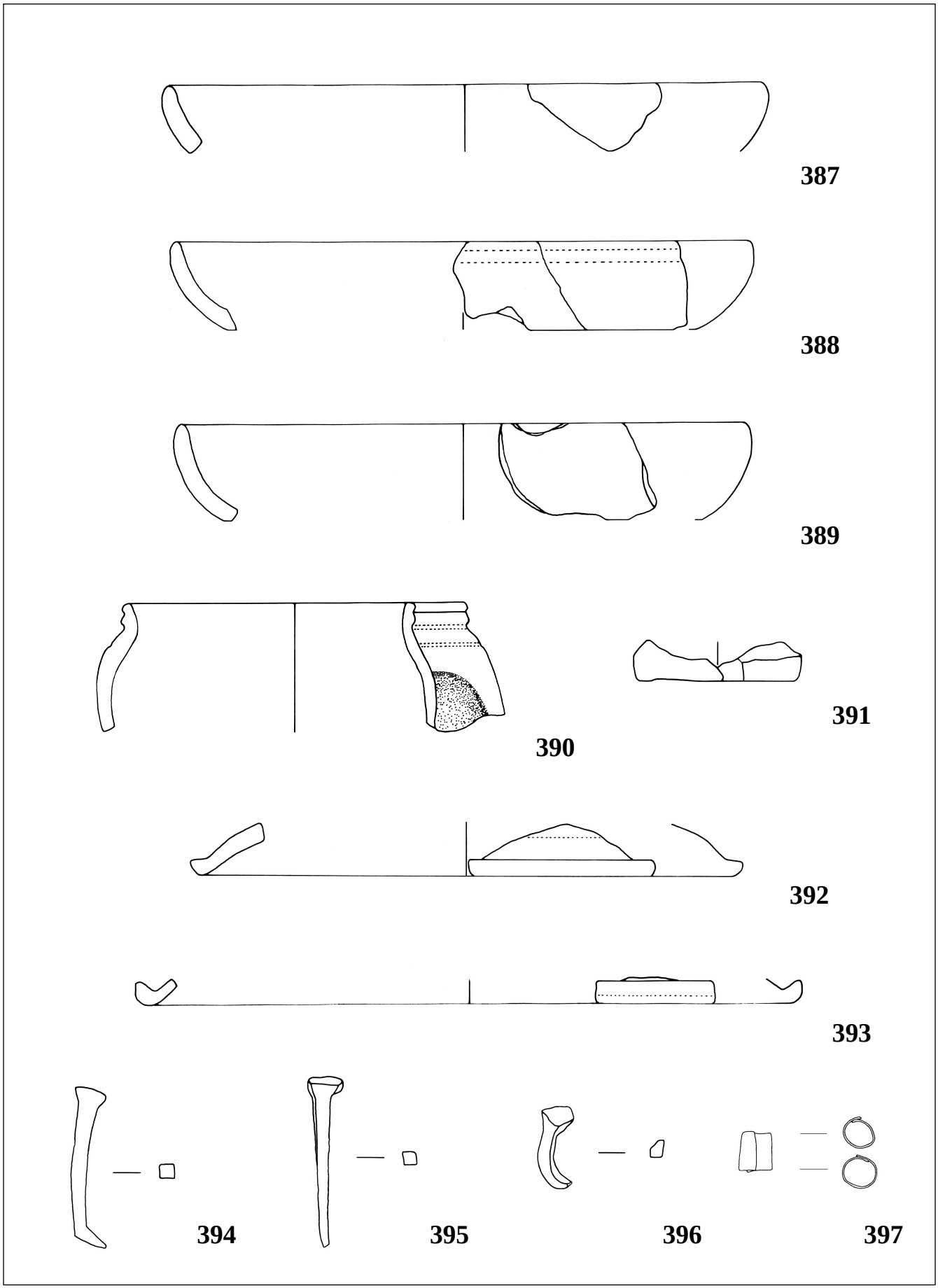

Taf. 42. Grafendorf. Grabung 2004. PQ G 12, 2. Abhub, Stratum 2 und 6. M 1 : 2

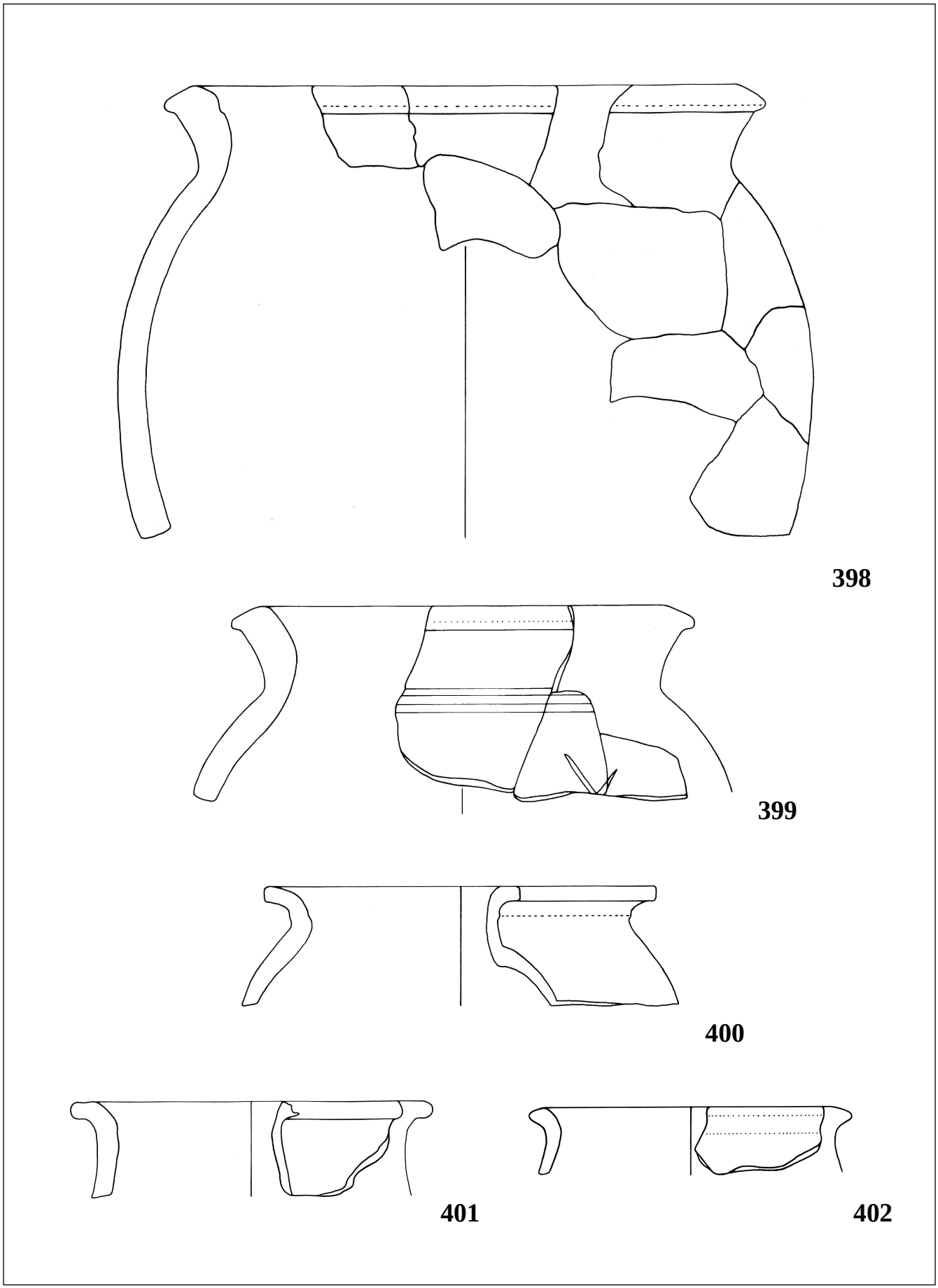

Taf. 43. Grafendorf. Grabung 2004. PQ G 12, 3. Abhub, Stratum 7. M 1 : 2

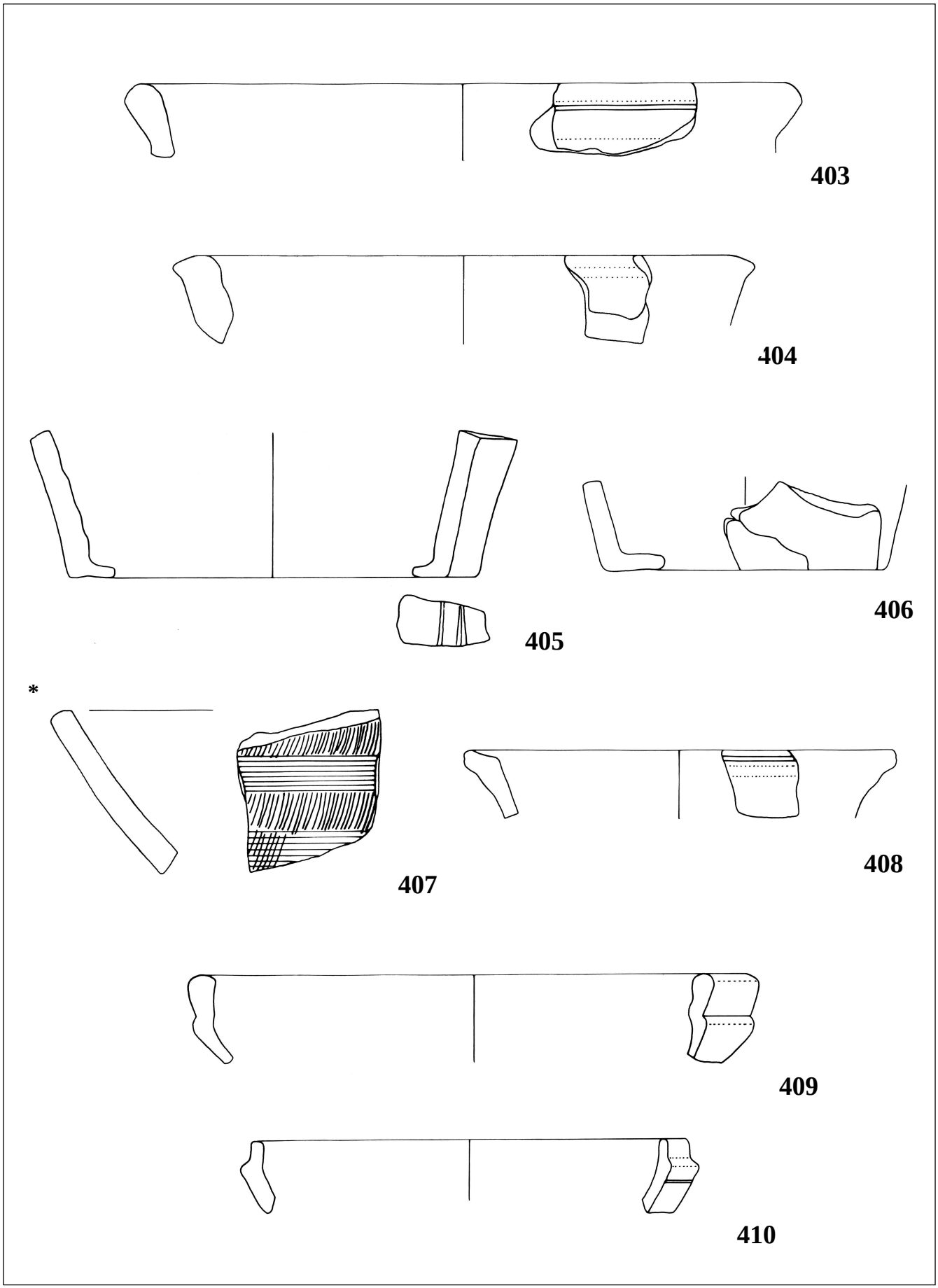

Taf. 44. Grafendorf. Grabung 2004. PQ G 12, 3. Abhub, Stratum 7. M 1 : 2

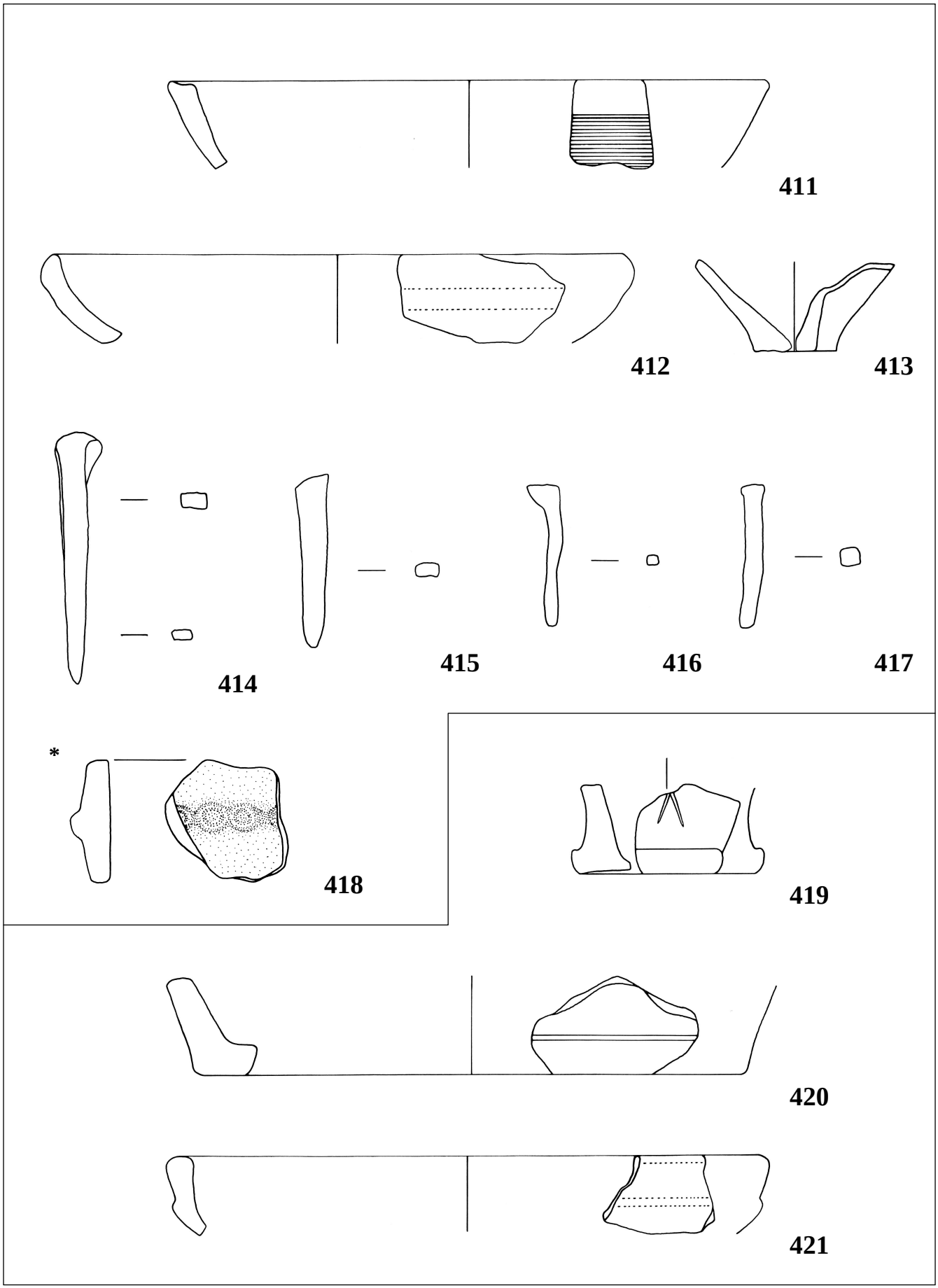

Taf. 45. Grafendorf. Grabung 2004. 411-418 PQ G 12, 3. Abhub, Stratum 7; 419-421 PQ G 12, 4. Abhub, Stratum 7. M 1 : 2

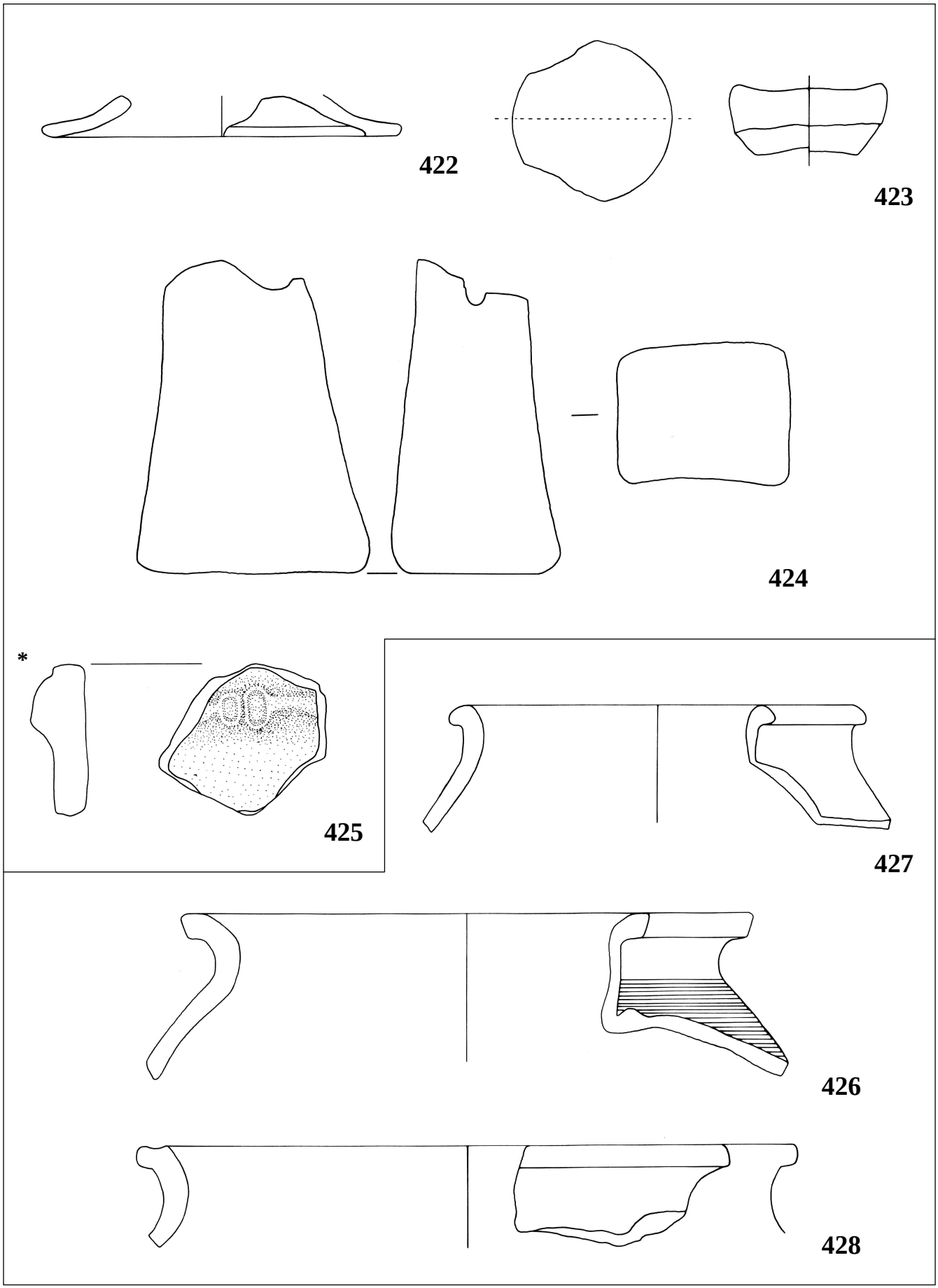

Taf. 46. Grafendorf. Grabung 2004. 422-425 PQ G 12, 4. Abhub, Stratum 7; 426-428 PQ G 12, 5. Abhub, Stratum 7. M 1 : 2

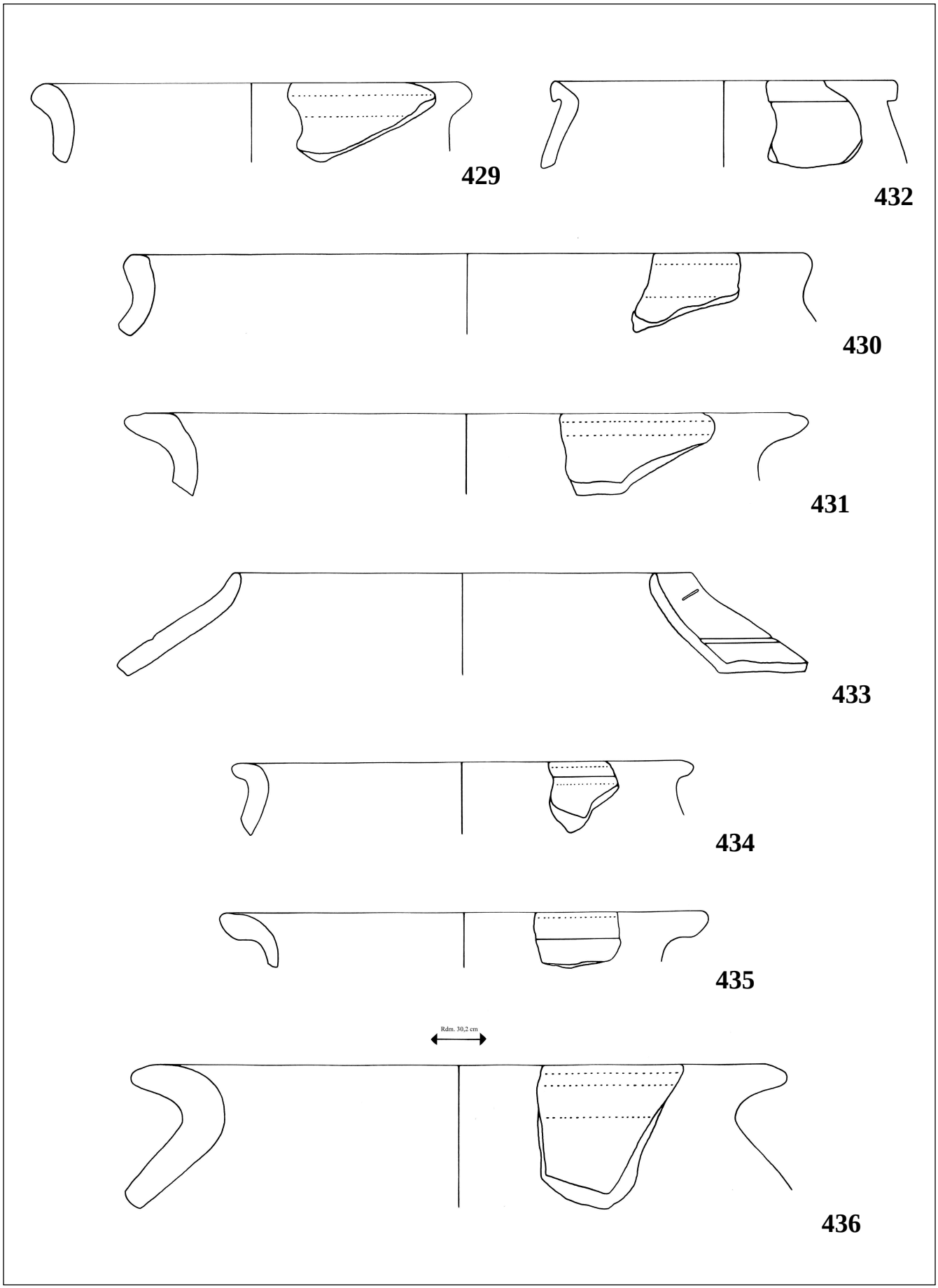

Taf. 47. Grafendorf. Grabung 2004. PQ G 12, 5. Abhub, Stratum 7. M 1 : 2

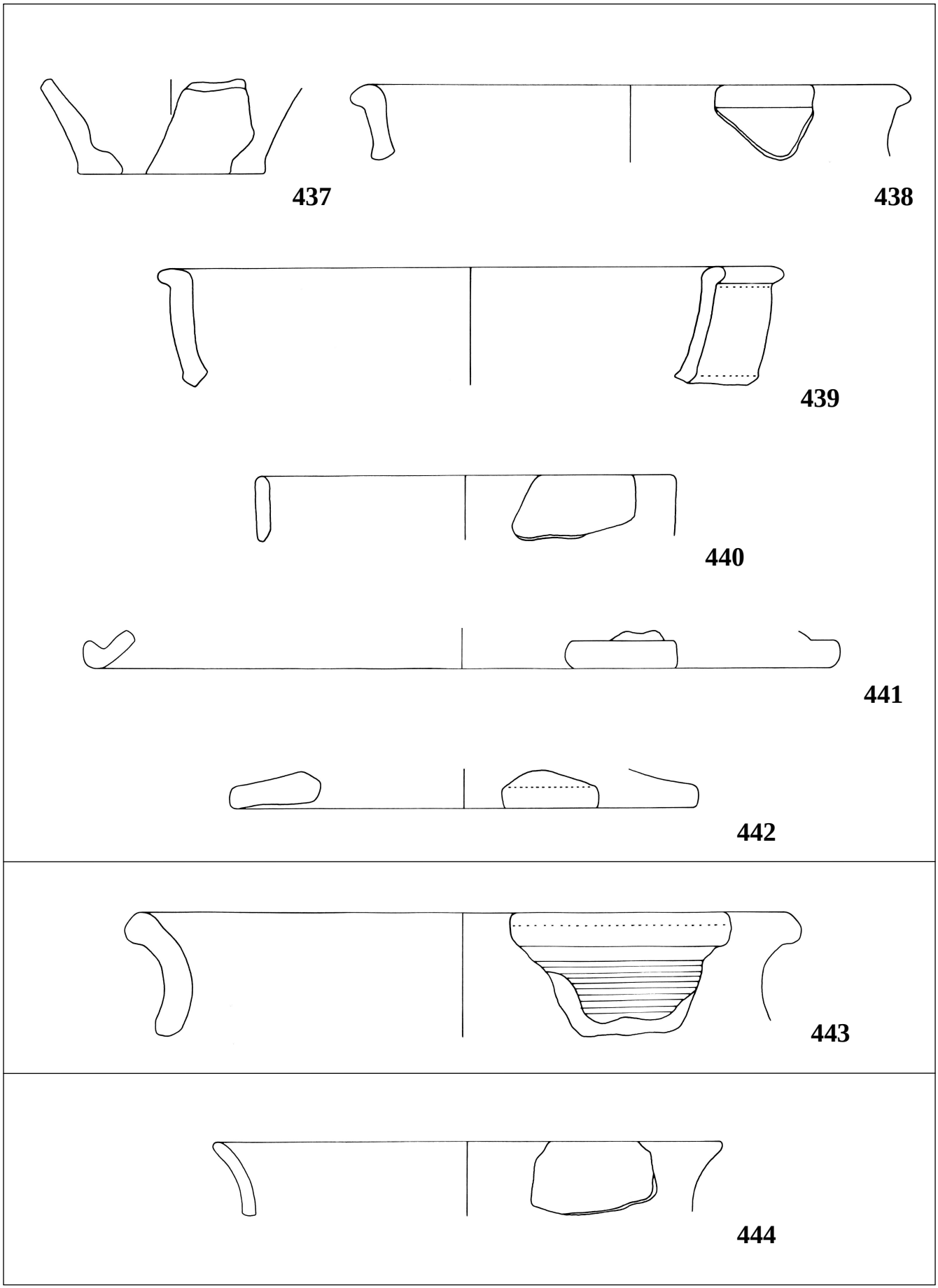

Taf. 48. Grafendorf. Grabung 2004. 437-442 PQ G 12, 5. Abhub, Stratum 7; 443 PQ G 12, 6. Abhub, Stratum 7; 444 PQ G 12, 6. Abhub, Stratum 8. M 1 : 2

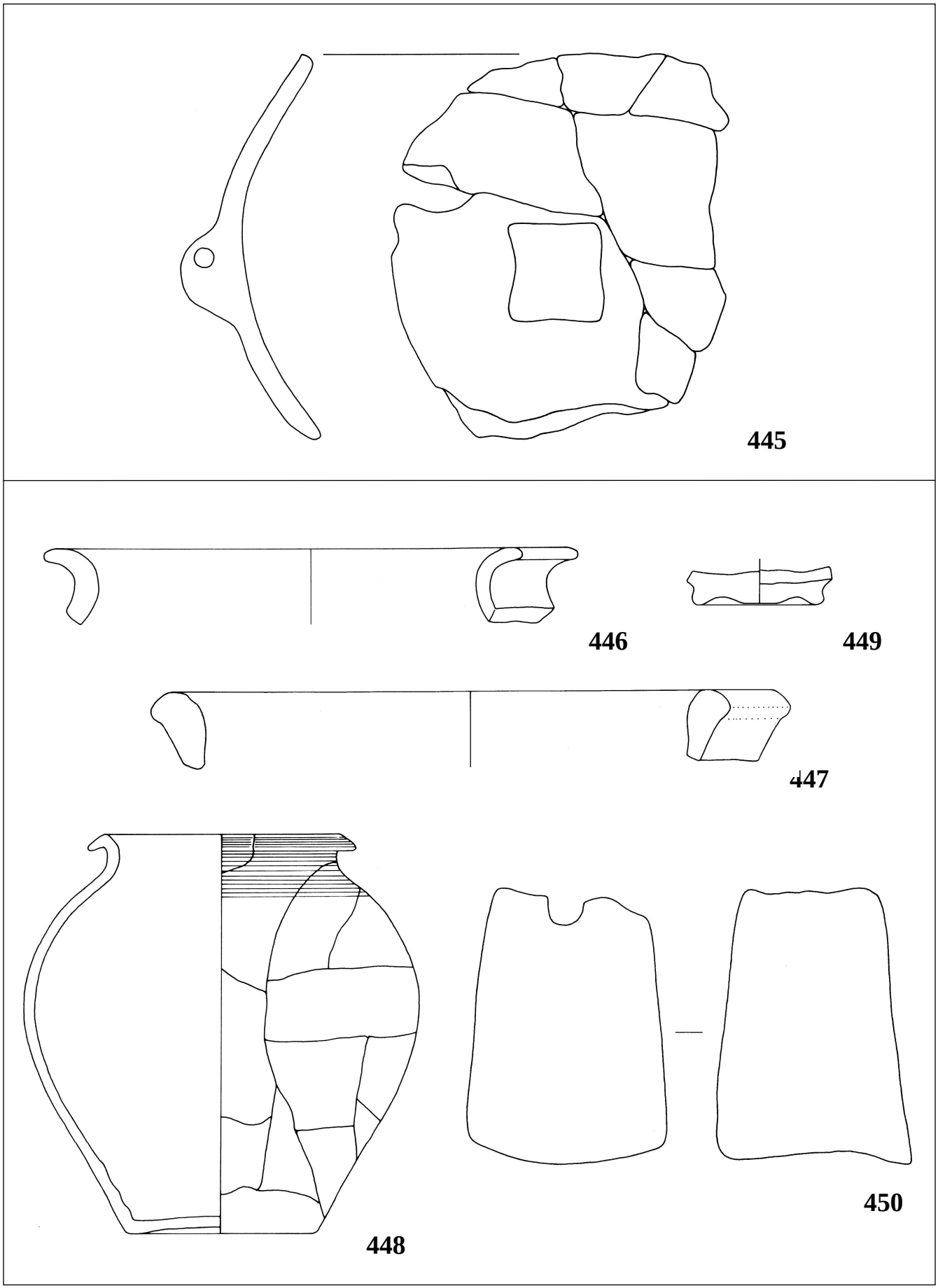

Taf. 49. Grafendorf. Grabung 2004. 445 PQ G 12, 6. Abhub, Stratum 8; 446-450 PQ F 14, 2. Abhub, Stratum 7. M 1 : 2

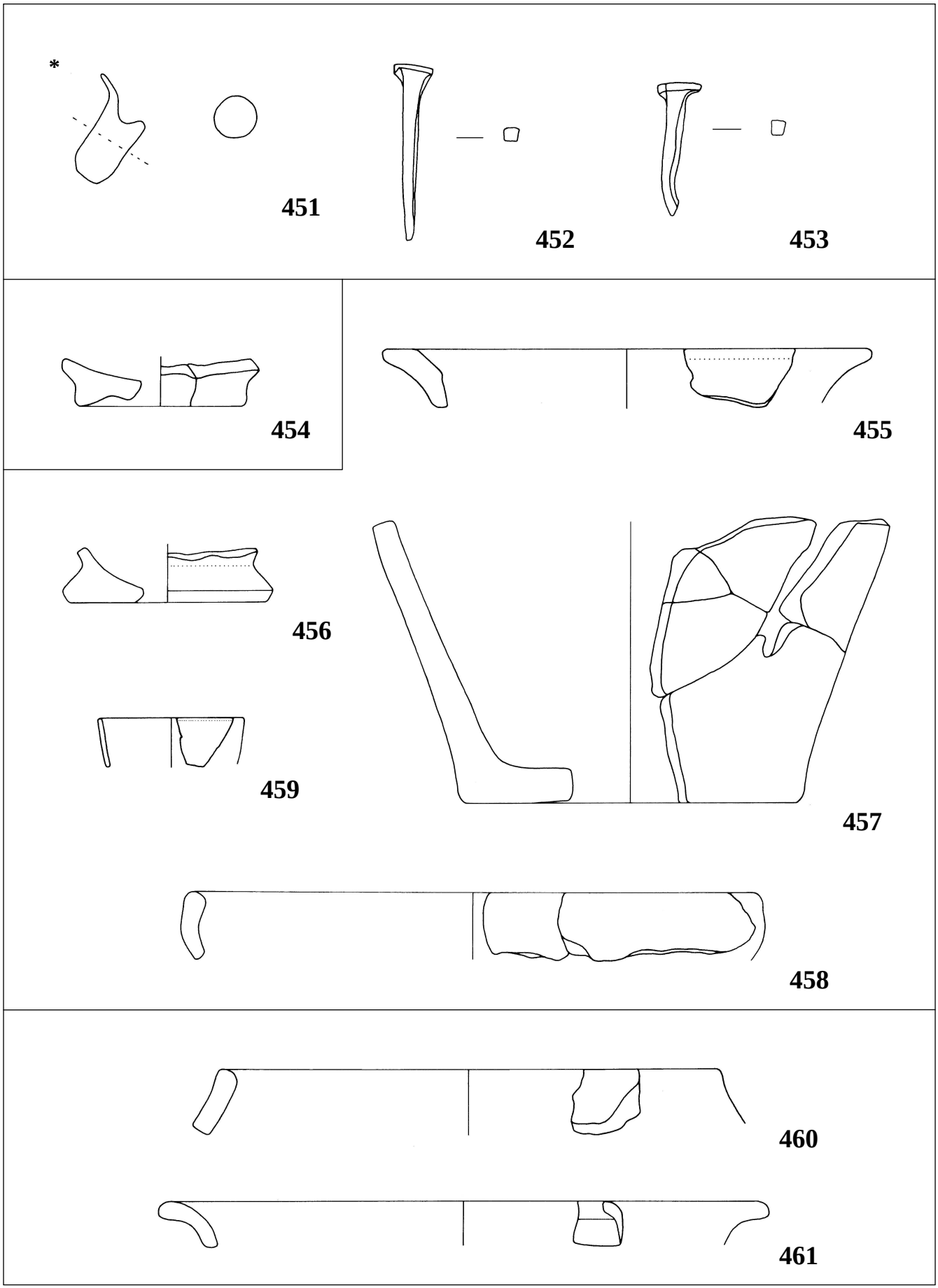

Taf. 50. Grafendorf. Grabung 2004. 451-453 PQ F 14, 2. Abhub, Stratum 7; 454 PQ F 14, 3. Abhub, Stratum 7 und 13; 455-459 PQ F 14, 4. Abhub, Stratum 13; 460-461 PQ F 14, 5. Abhub, Stratum 8. M 1 : 2

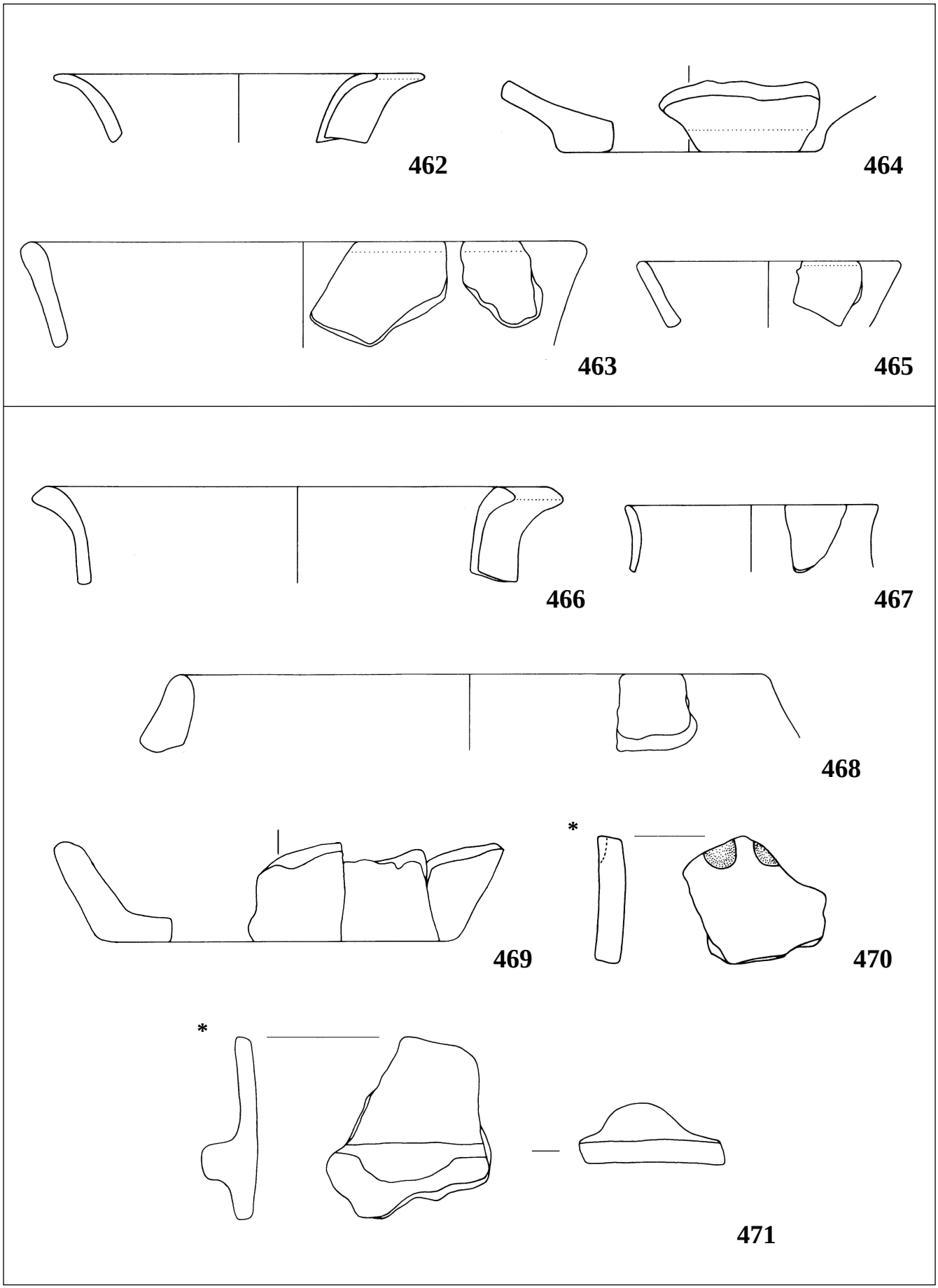

Taf. 51. Grafendorf. Grabung 2004. 462-465 PQ F 14, 5. Abhub, Stratum 8; 466-471 PQ F 14, 6. Abhub, Stratum 8. M 1 : 2

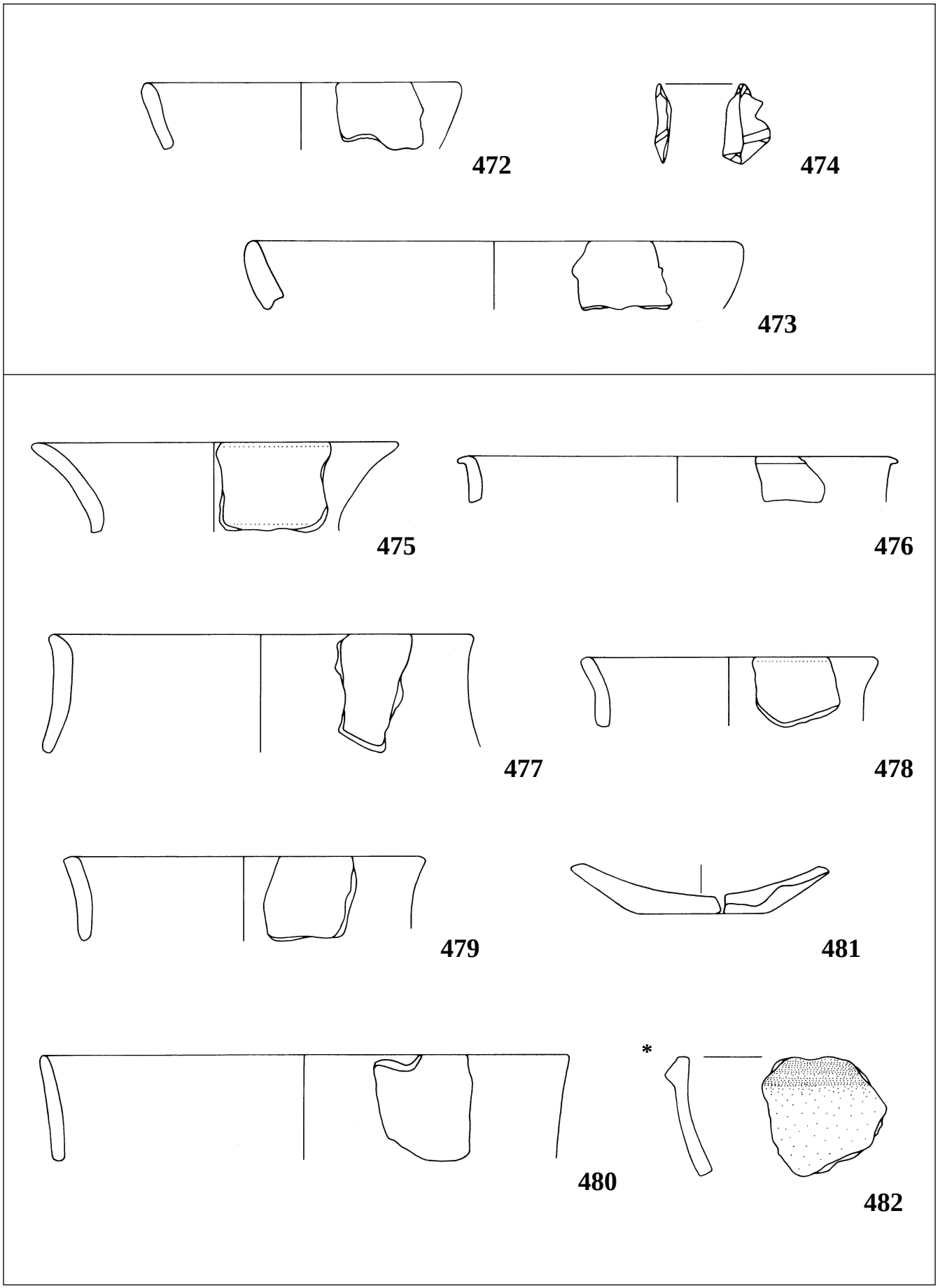

Taf. 52. Grafendorf. Grabung 2004. 472-474 PQ F 14, 6. Abhub, Stratum 8; 475-482 PQ F 14, 7. Abhub, Stratum 8. M 1 : 2

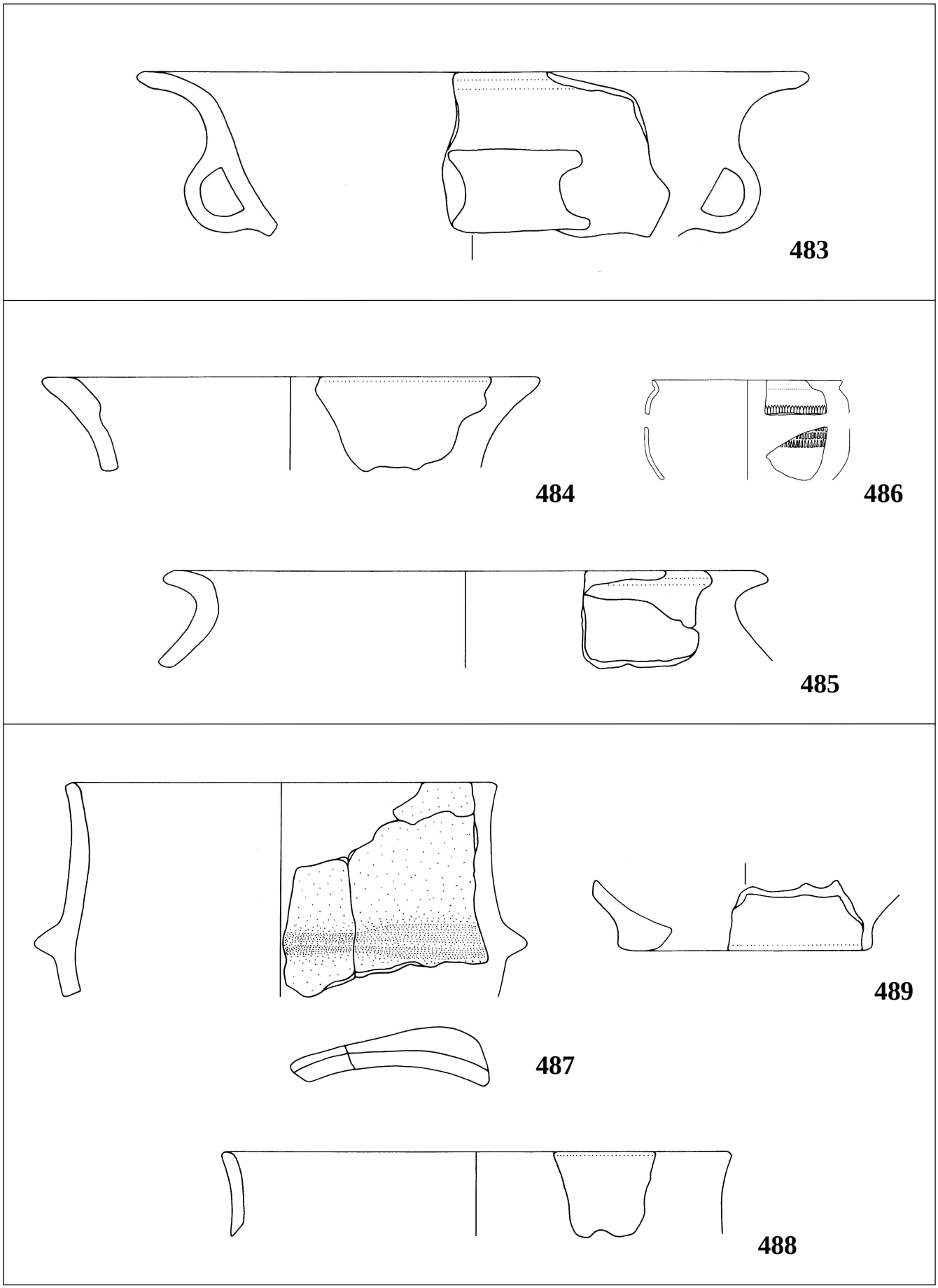

Taf. 53. Grafendorf. Grabung 2004. 483 PQ F 14, 7. Abhub, Stratum 8; 484-486 PQ F 14, 8. Abhub, Stratum 22; 487-494 PQ F 14, 8. Abhub, Stratum 8. M 1 : 2

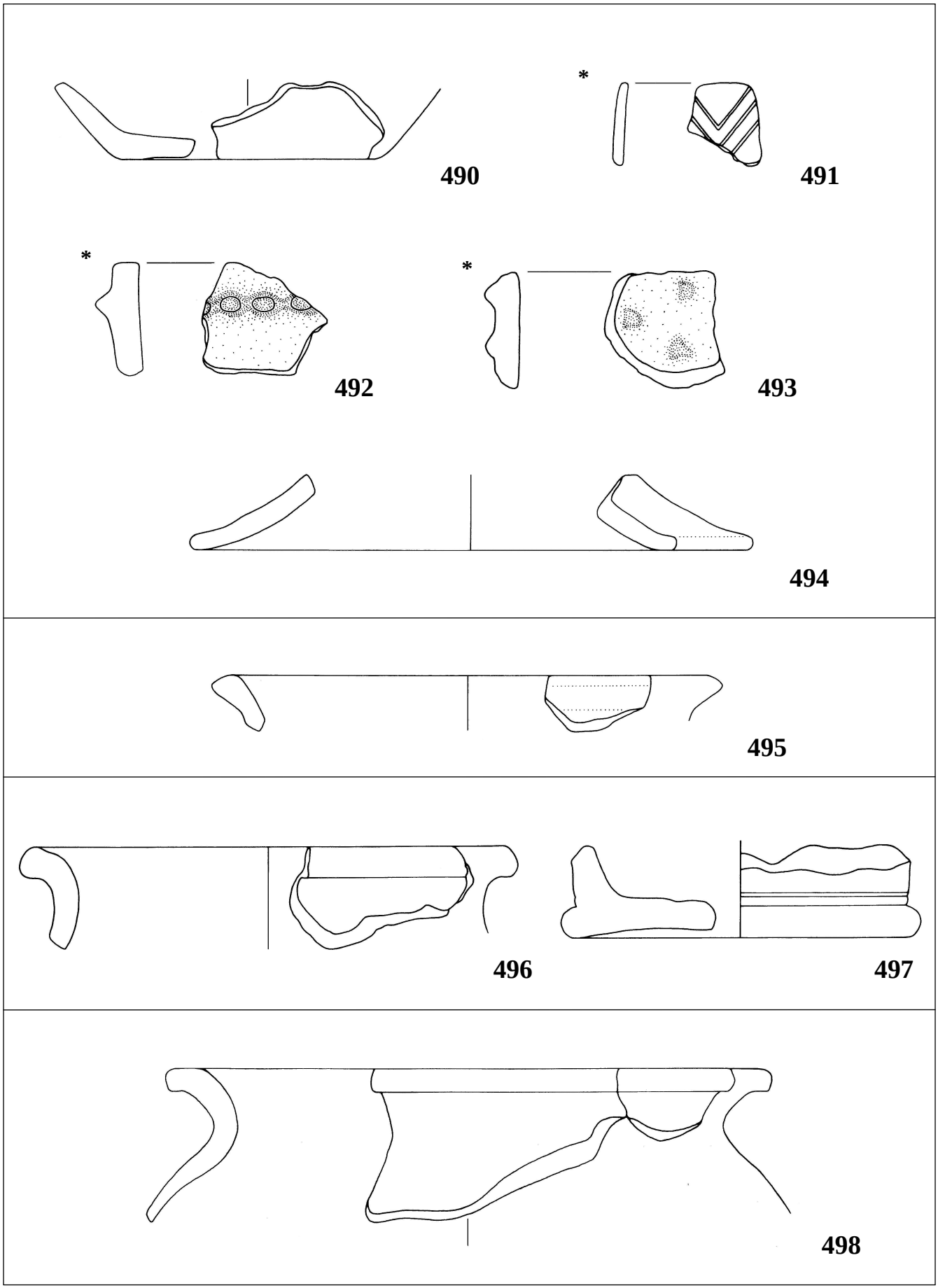

Taf. 54. Grafendorf. Grabung 2004. 490-494 PQ F 14, 8. Abhub, Stratum 8; 495 PQ B 5 und C 5, 1. Abhub, Streufund; 496-497 PQ D 5 und D 6, 1. Abhub, Streufunde; 498 Profilsteg zw. PQ F 17 und G 17, 2. Abhub, Stratum 14.2. M 1 : 2

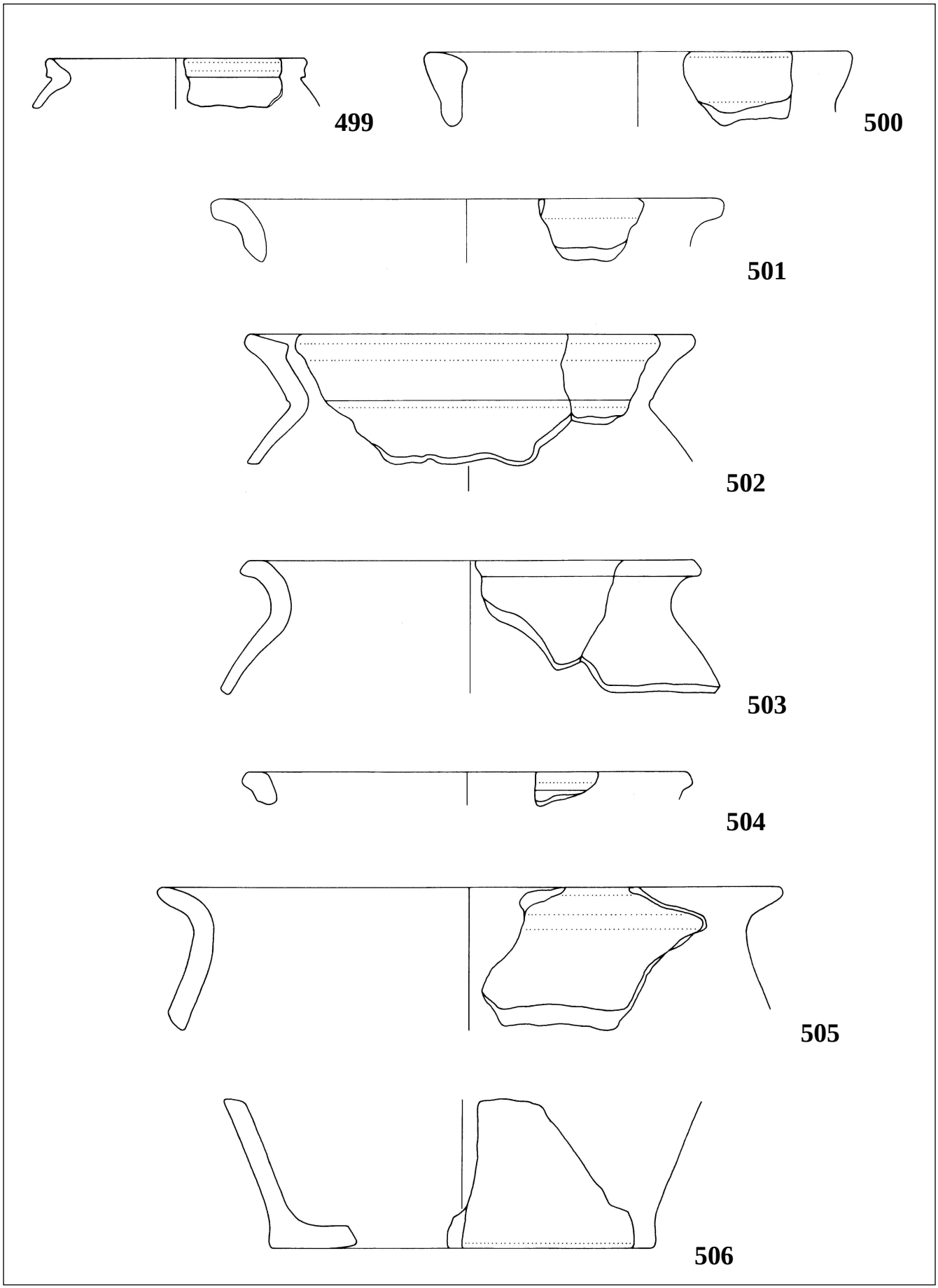

Taf. 55. Grafendorf. Grabung 2004. Profilsteg zw. PQ F 17 und G 17, 2. Abhub, Stratum 14.2. M 1 : 2

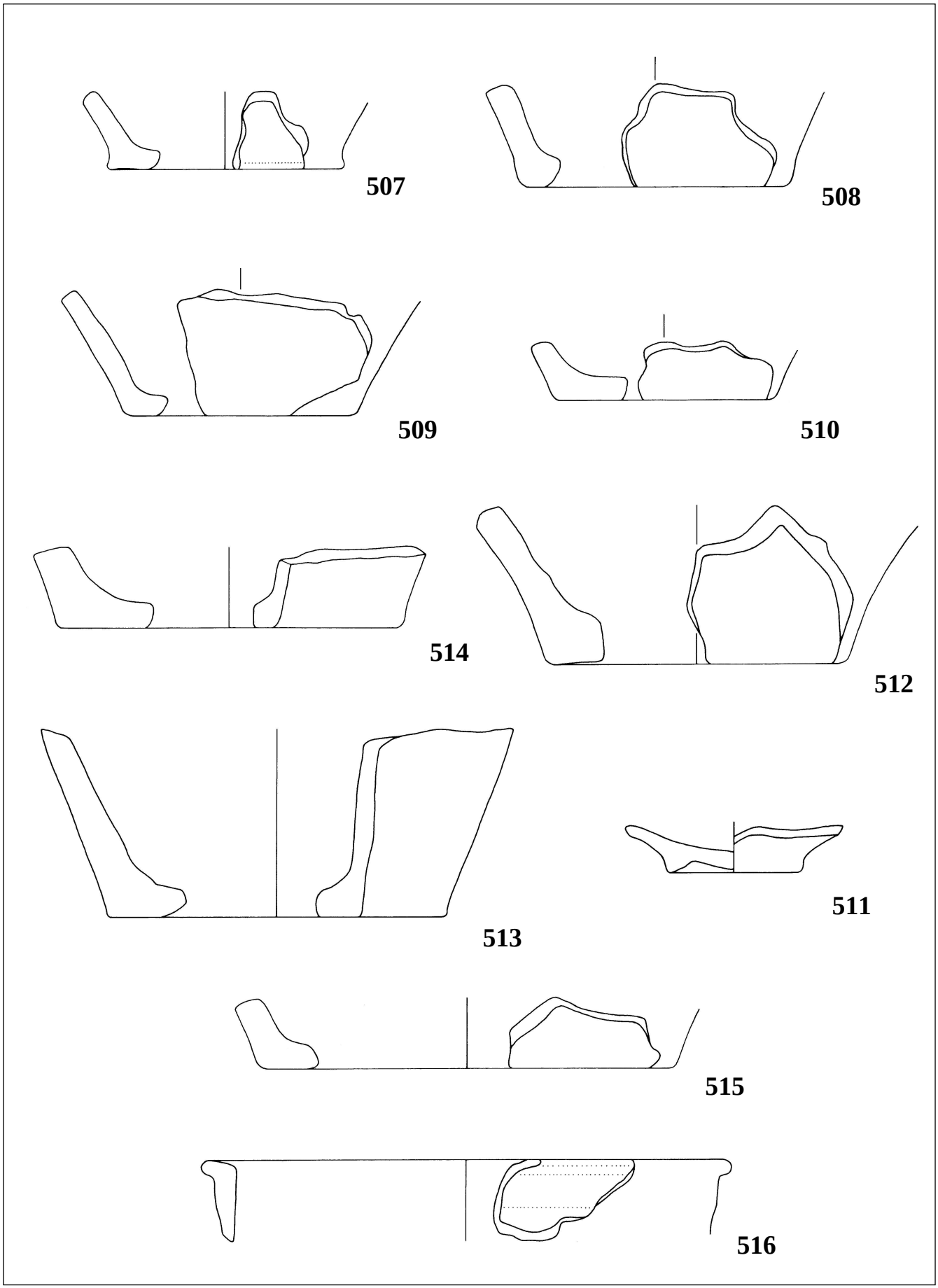

Taf. 56. Grafendorf. Grabung 2004. Profilsteg zw. PQ F 17 und G 17, 2. Abhub, Stratum 14.2. M 1 : 2

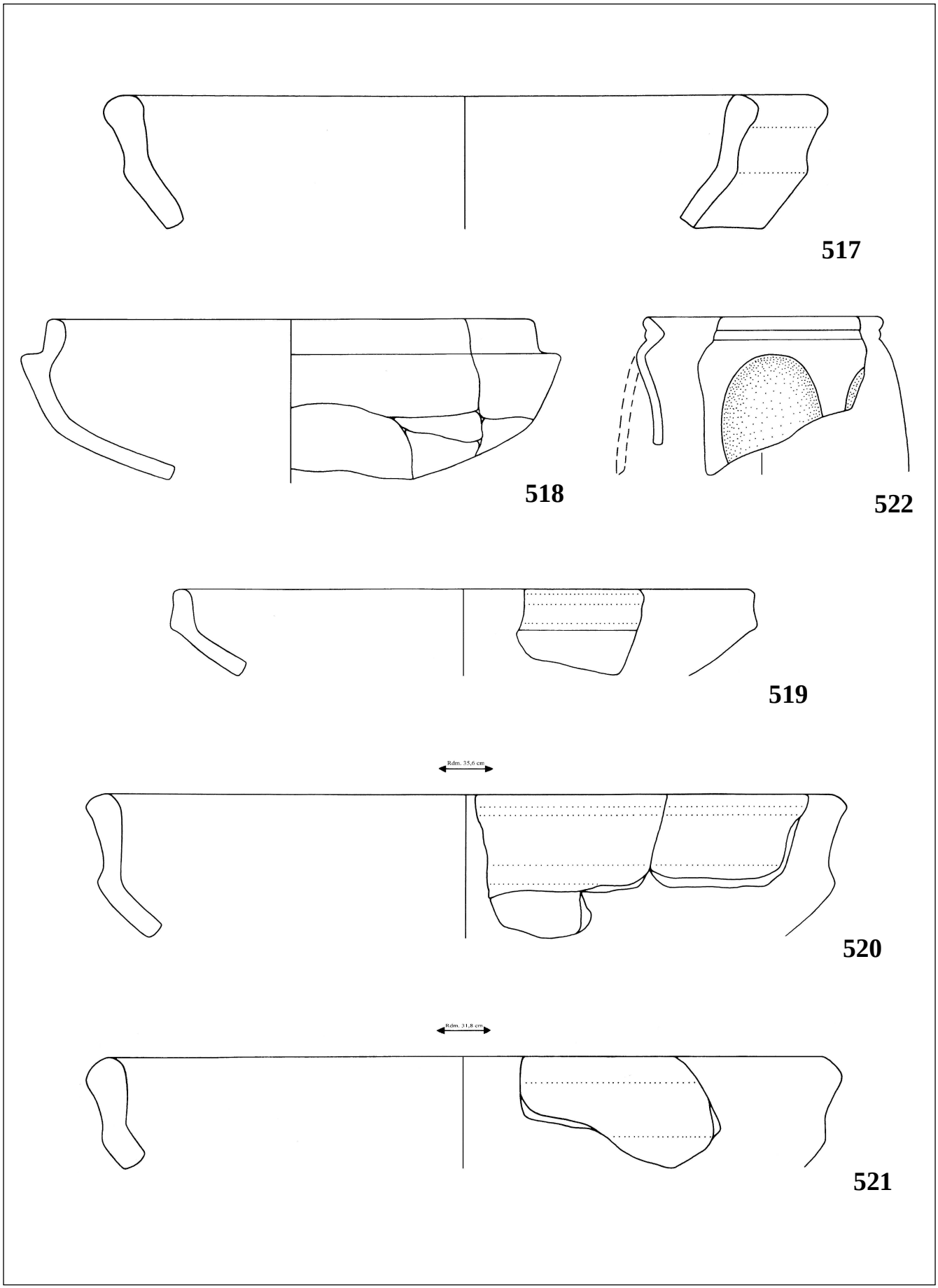

Taf. 57. Grafendorf. Grabung 2004. Profilsteg zw. PQ F 17 und G 17, 2. Abhub, Stratum 14.2. M 1 : 2

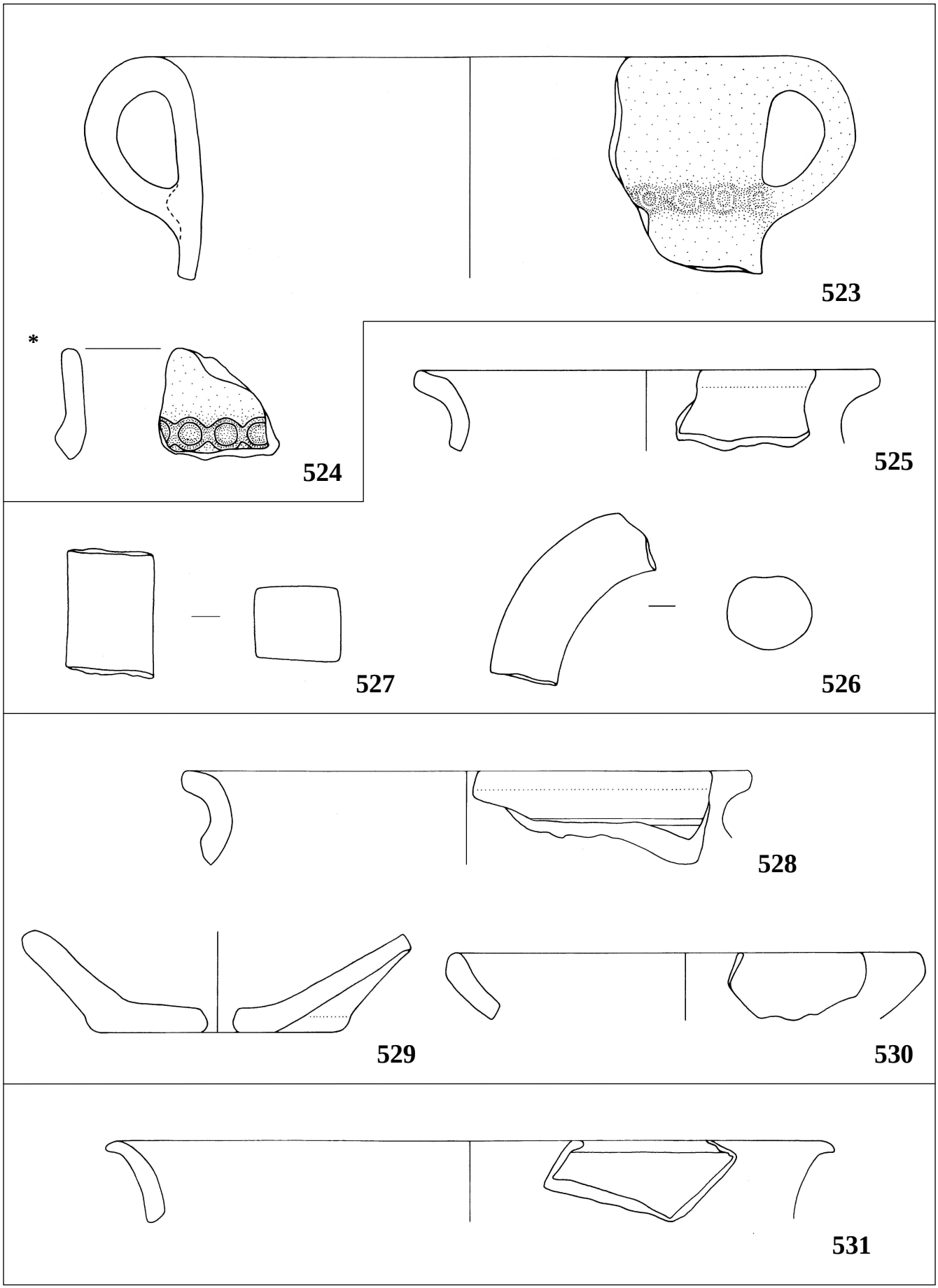

Taf. 58. Grafendorf. Grabung 2004. 523-524 Profilsteg zw. PQ F 17 und G 17, 3. Abhub, Stratum 8, 19 und 20; 525-527 Profilsteg zw. PQ F 17 und F 18, 2. Abhub, Stratum 14.2; 528-530 Profilsteg zw. PQ F 17 und F 18, 3. Abhub, Stratum 14.2; 531 Profilsteg zw. PQ F 17 und F 18, 3. Abhub, Stratum 8, 19 und 20. M 1 : 2

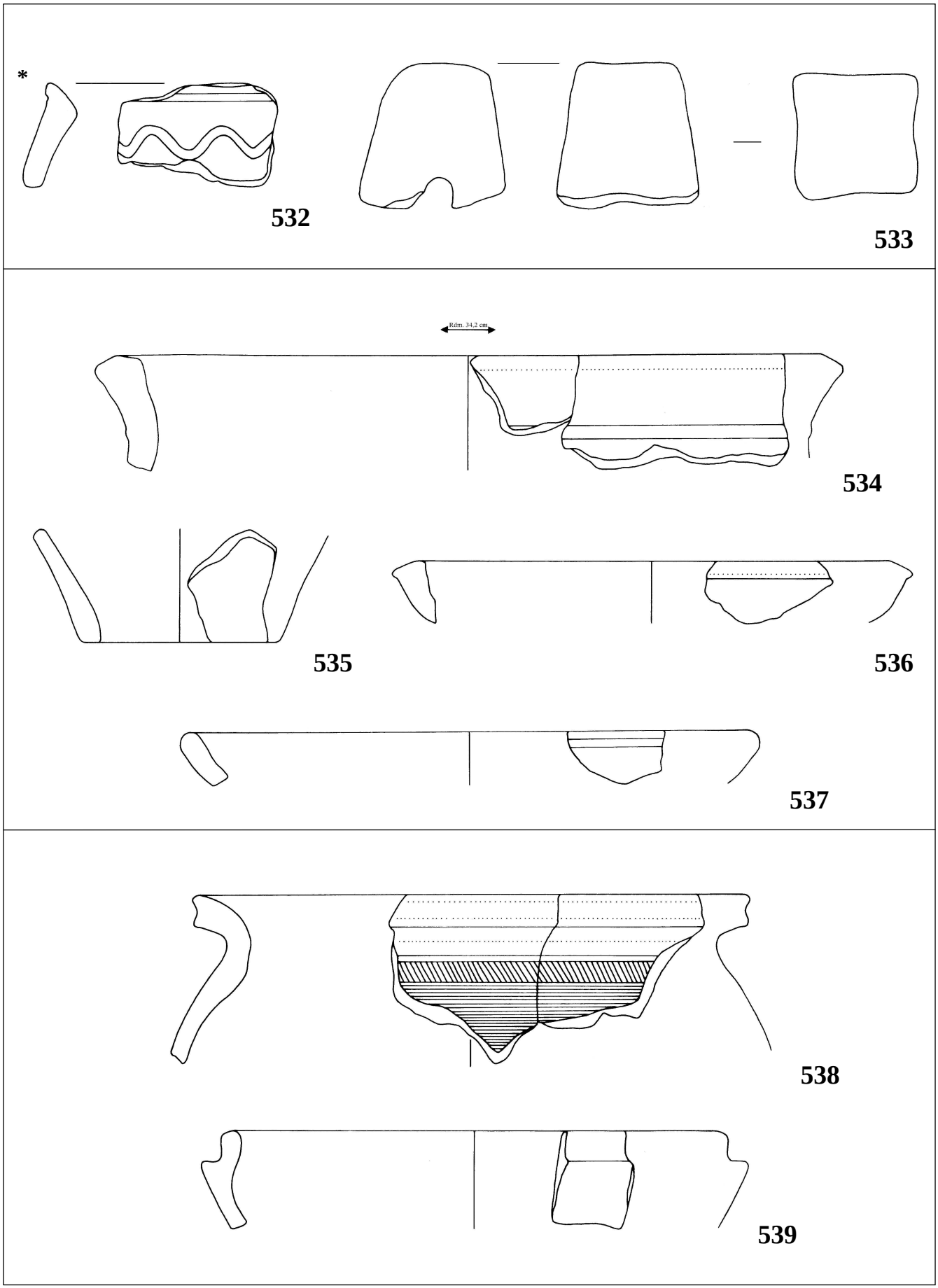

Taf. 59. Grafendorf. Grabung 2004. 532-533 Profilsteg zw. PQ F 14 und G 14, 1. Abhub, Stratum 2; 534-537 Profilsteg zw. PQ F 14 und G 14, 2. Abhub, Stratum 7.2; 538-539 Profilsteg zw. PQ F 14 und G 14, 3. Abhub, Stratum 22. M 1 : 2

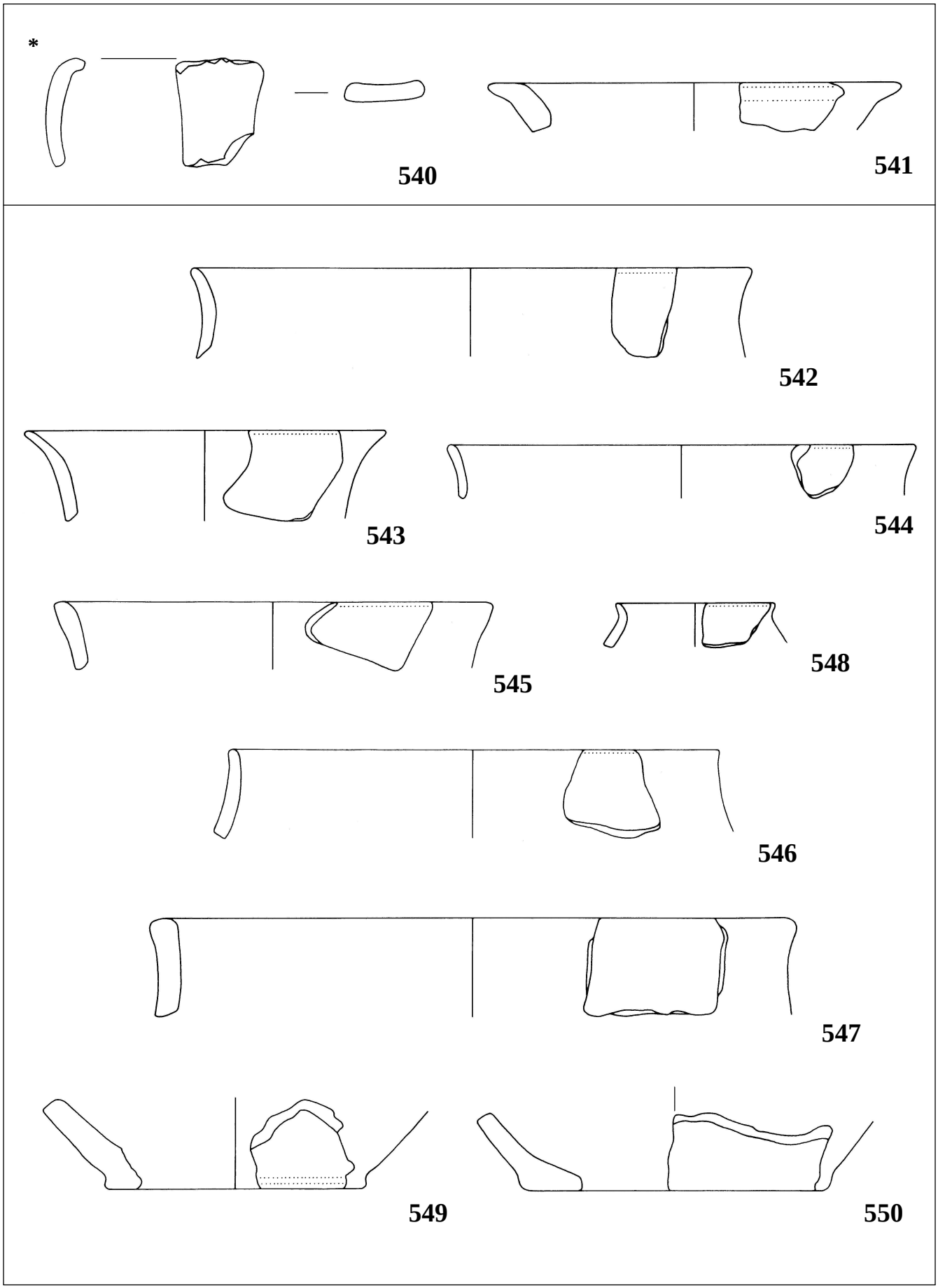

Taf. 60. Grafendorf. Grabung 2004. 540-541 Profilsteg zw. PQ F 14 und G 14, 3. Abhub, Stratum 22; 542-550 Profilsteg zw. PQ F 14 und G 14, 3. Abhub, Stratum 8. M 1 : 2

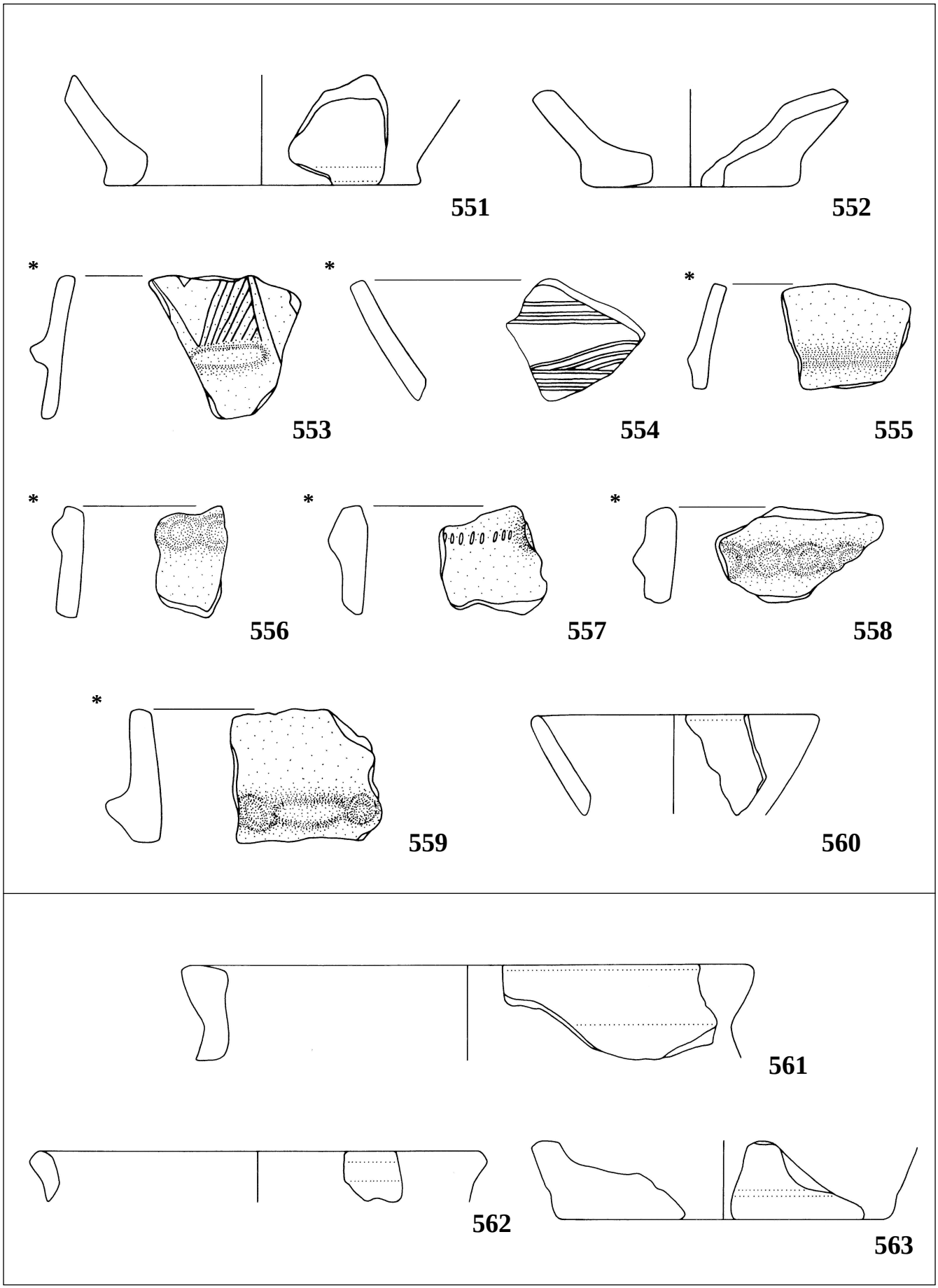

Taf. 61. Grafendorf. Grabung 2004. 551-560 Profilsteg zw. PQ F 14 und G 14, 3. Abhub, Stratum 8; 561-563 Profilsteg zw. PQ G 17 und G 18/Nord, 2. Abhub, Stratum 14.2. M 1 : 2

ABBILDUNGEN

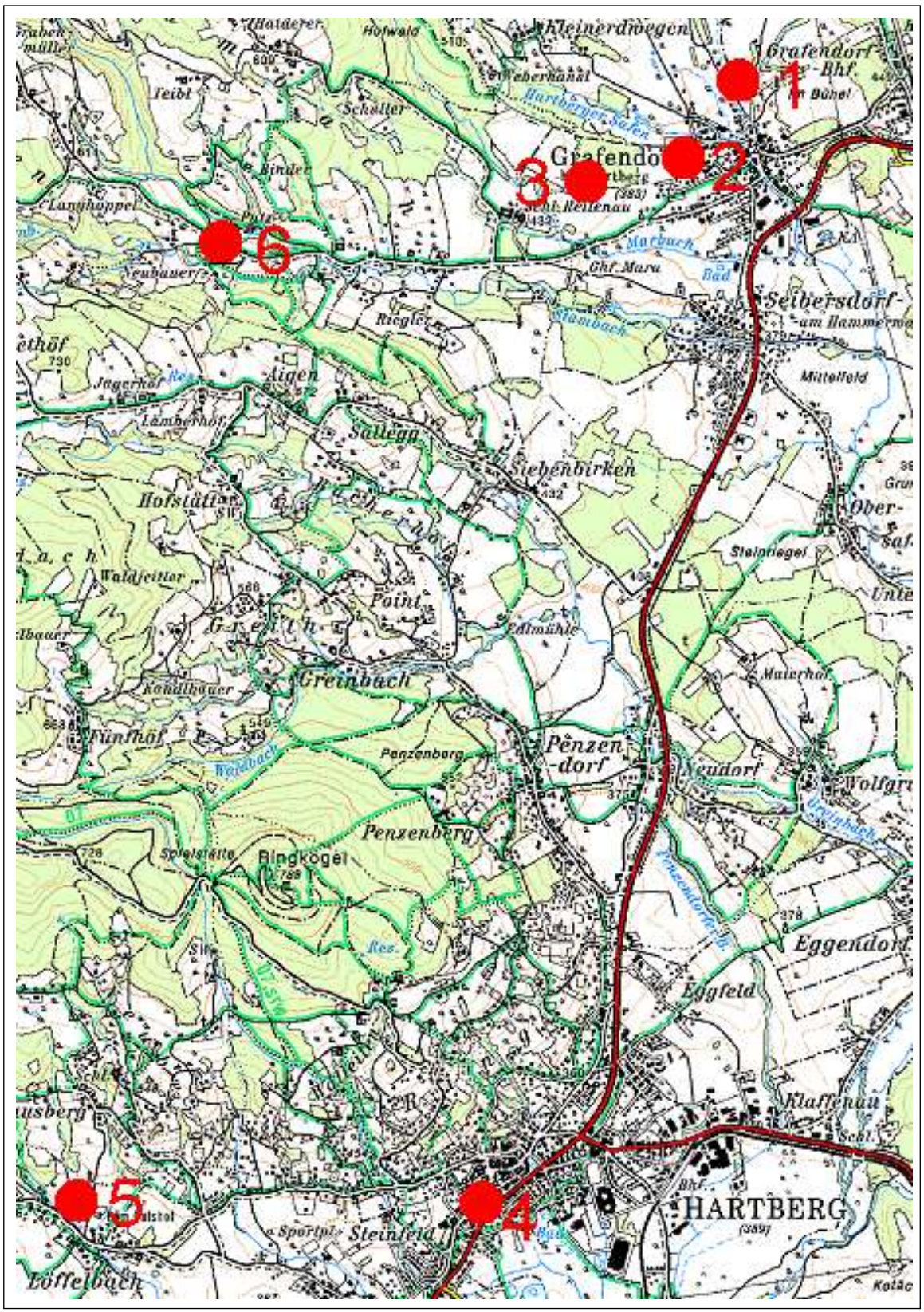

Abb. 1: Ausschnitt aus der ÖK 1: 50 000, Blatt 136, Hartberg.
Lage der „Villa rustica II“ (Nr. 1) und der „Villa rustica I“ (Nr. 2) von Grafendorf sowie des Gräberfeldes Leberholz (Nr. 3). Lage der Villa von Hartberg (Nr. 4), der Villa von Löffelbach (Nr. 5), sowie einer Fundstelle auf der Seidlleiten (Nr. 6).

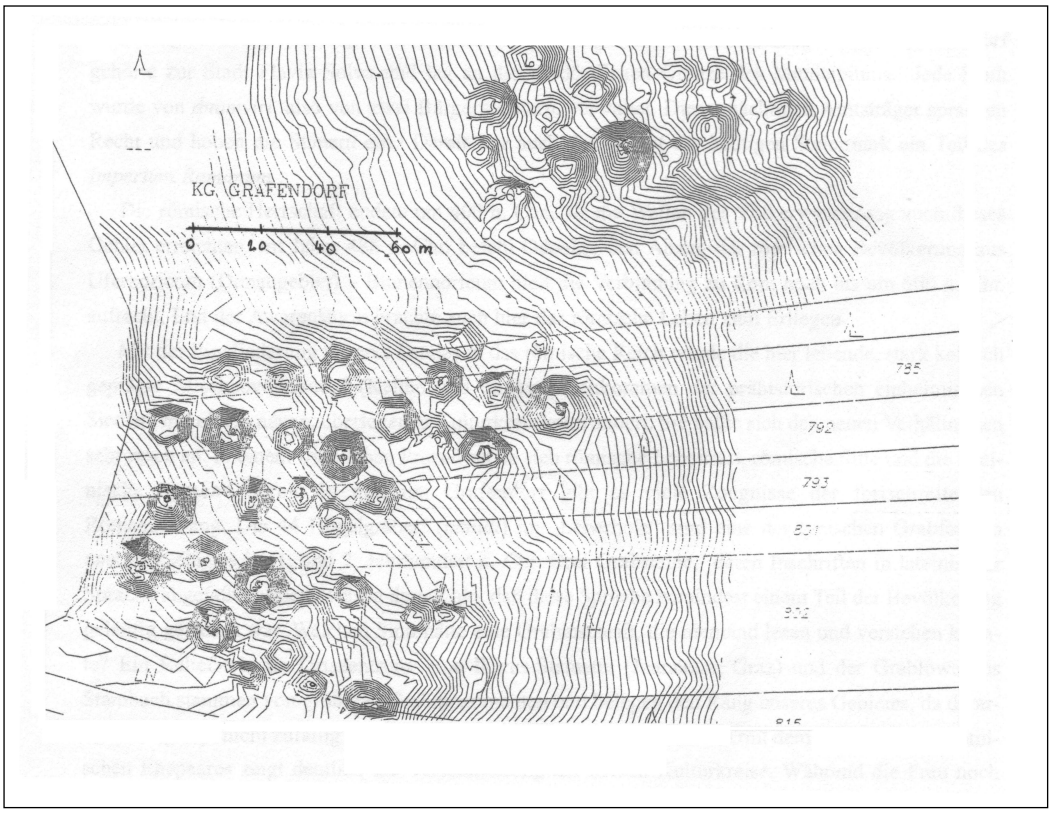

Abb. 2: Kartierung der Tumuli im Hügelgräberfeld Leberholz.

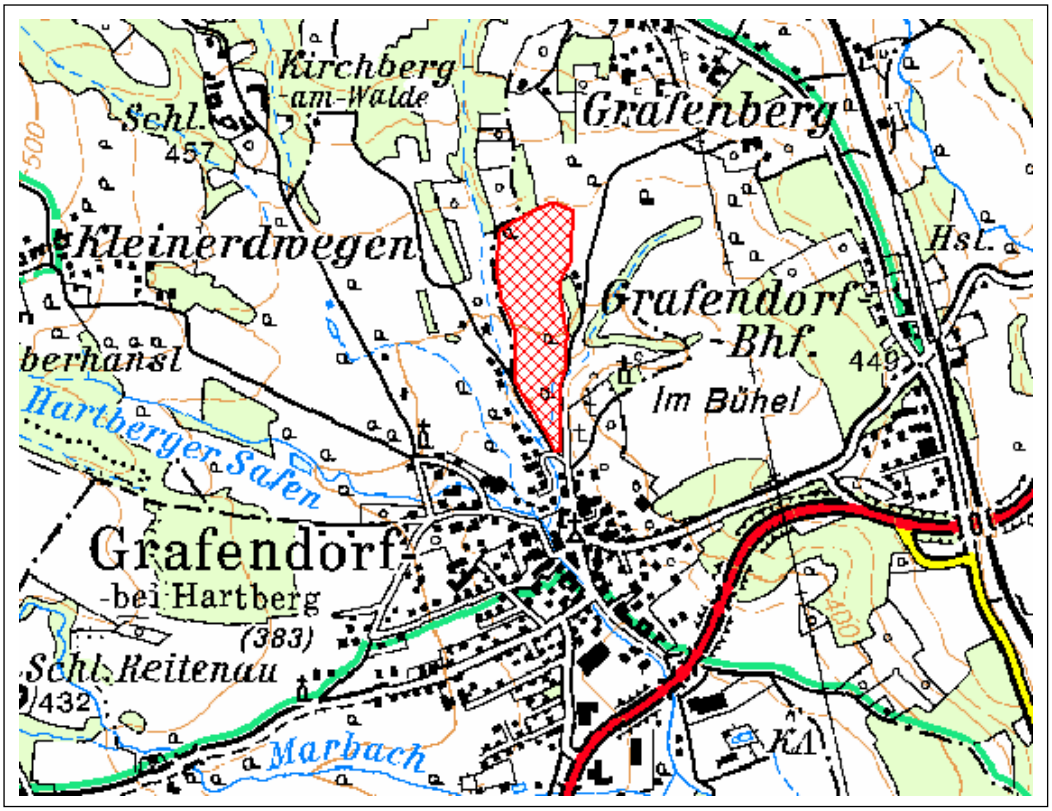

Abb. 3: Lageplan des „Pfarrgrundes“, ÖK 50, Blatt 136, Hartberg.

Abb. 4: Das Untersuchungsgelände (Parz. 574).

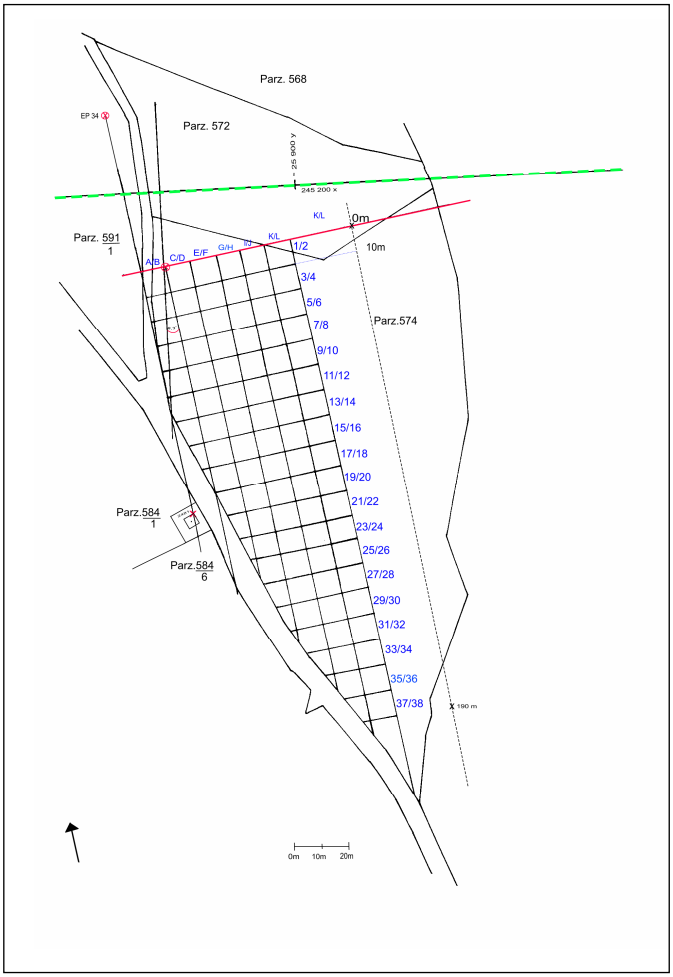

Abb. 5: Planquadratraster für die geophysikalischen Untersuchungen

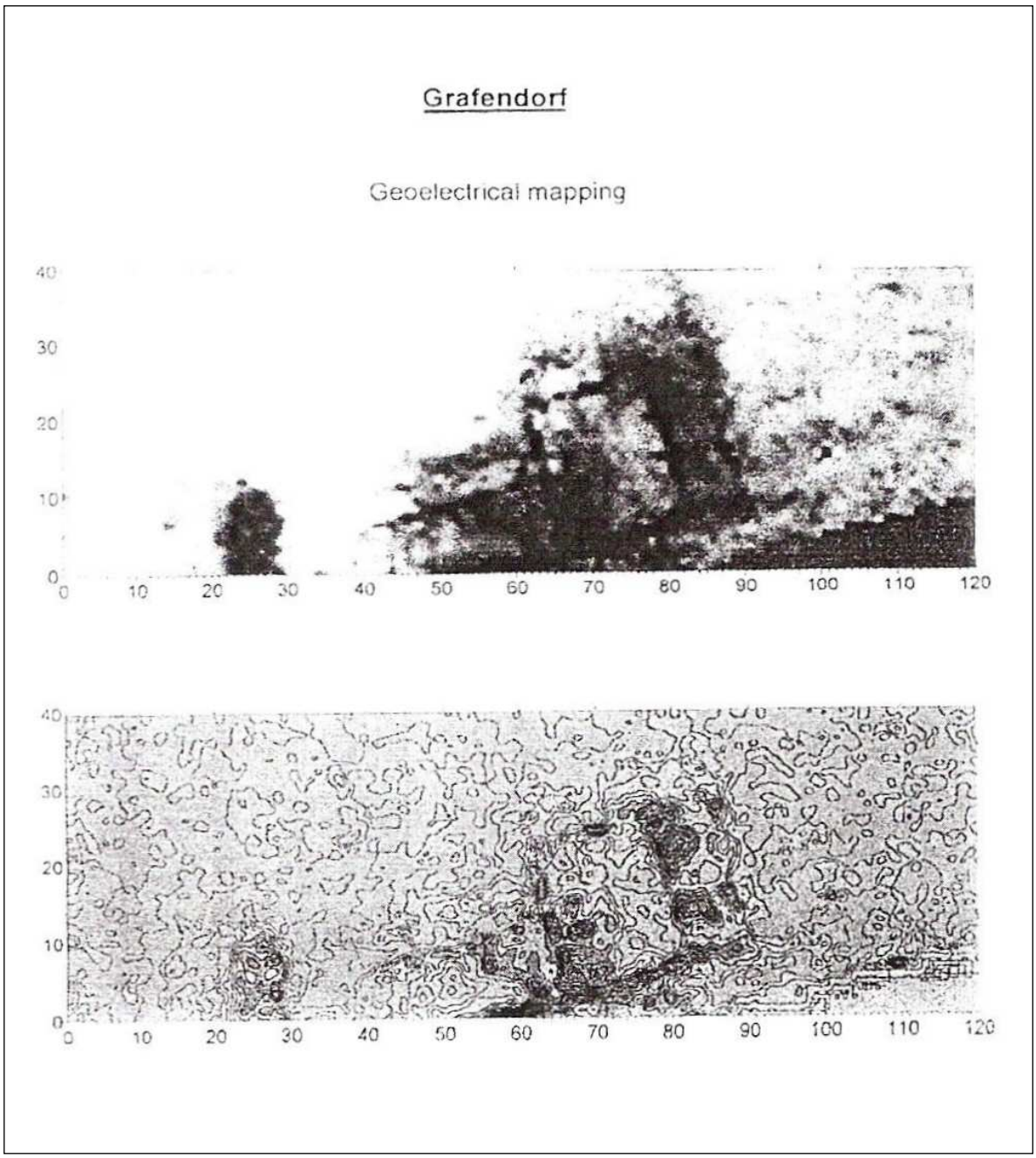

Abb. 6: Ergebnisse der elektrischen Widerstandsmessung im Jahr 1998 (geoelectrical mapping)

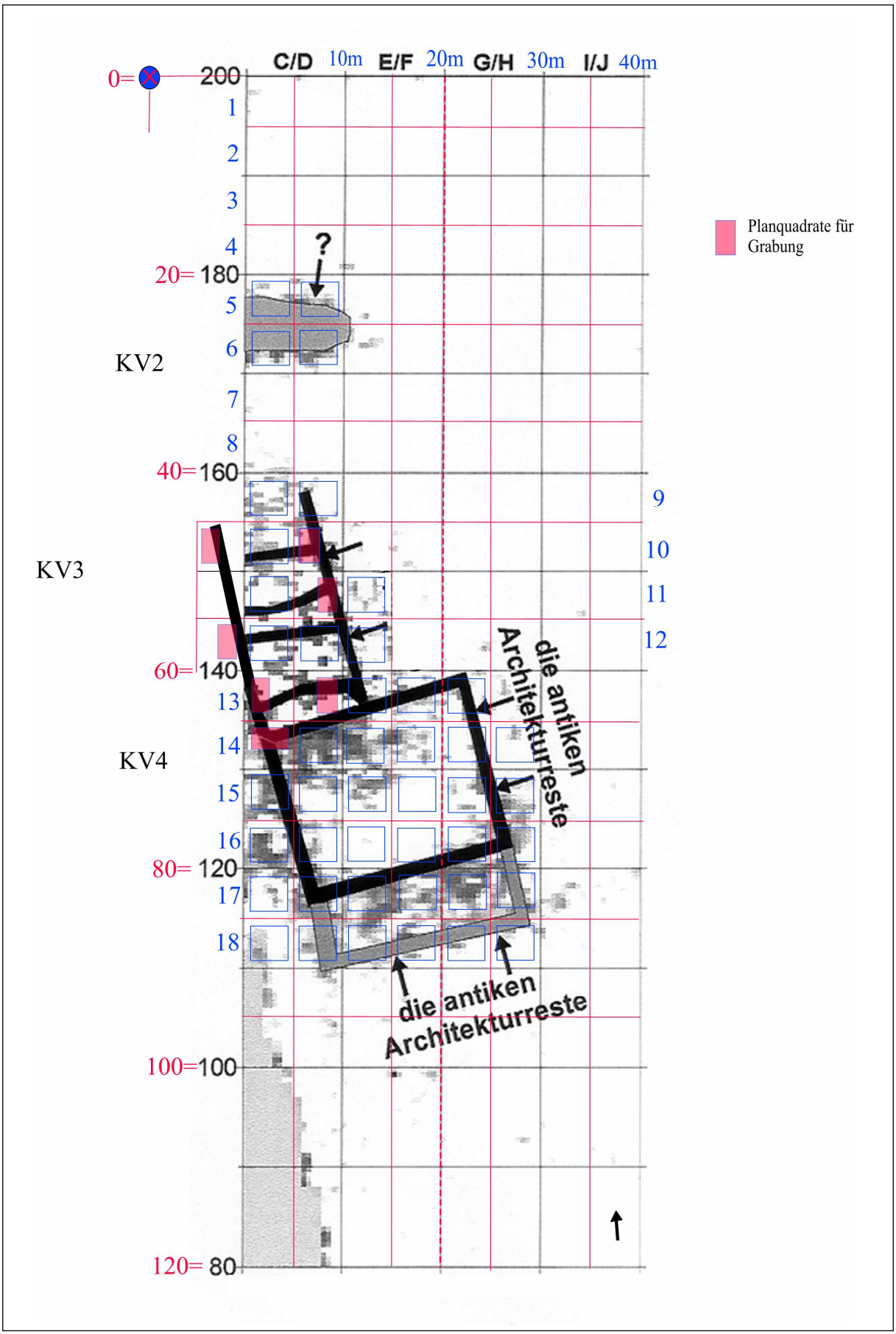

Abb. 7: Resultat der geophysikalischen Prospektion im Jahr 1998 (Grundrissplan der antiken Architekturreste)

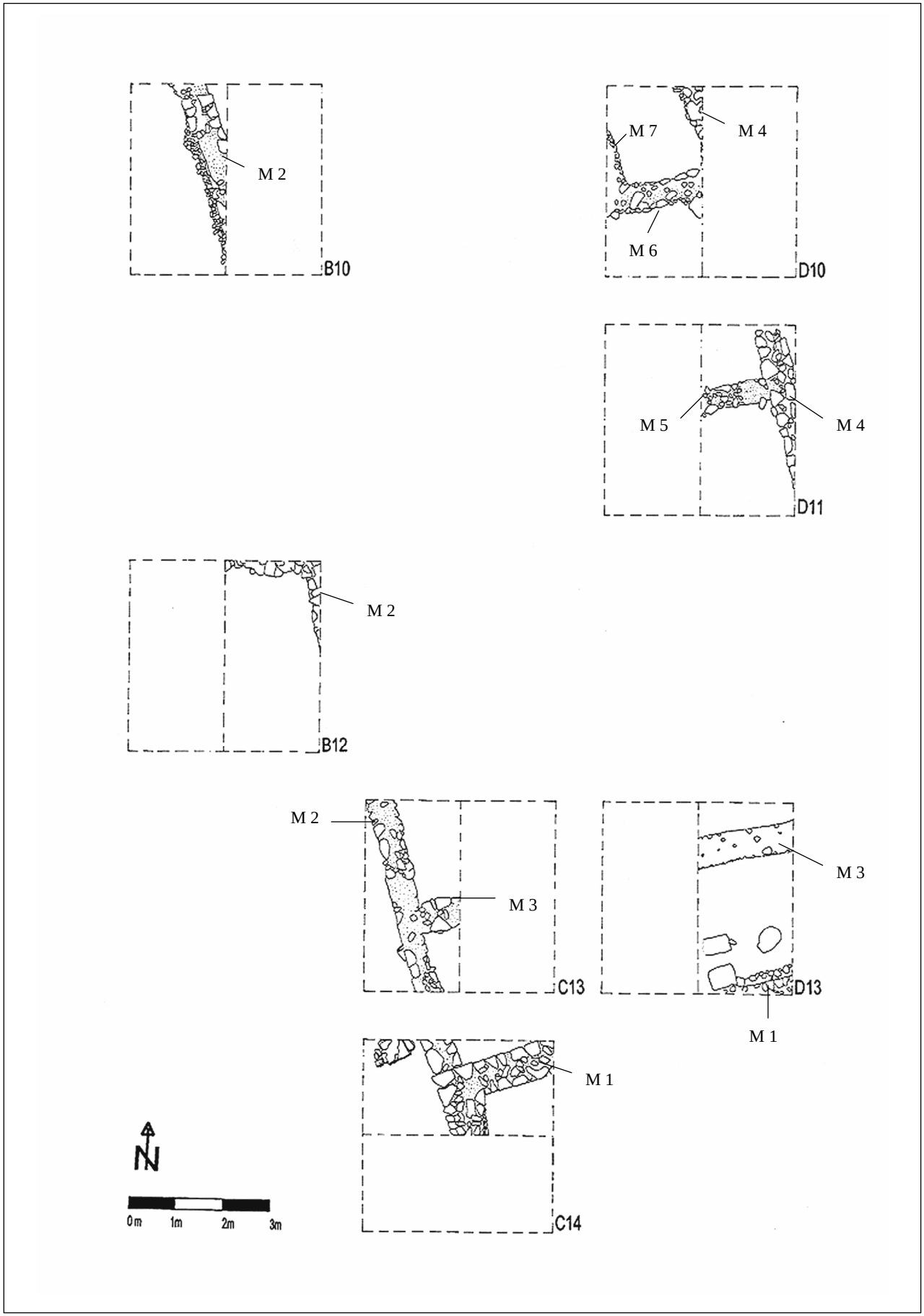

Abb. 8: Grabungsplan der römischen Villa (1998)

Abb. 9: Planquadrat C 14/Nord

Abb. 10: Planquadrat C 13/West

Abb. 11: Planquadrat B 10/West

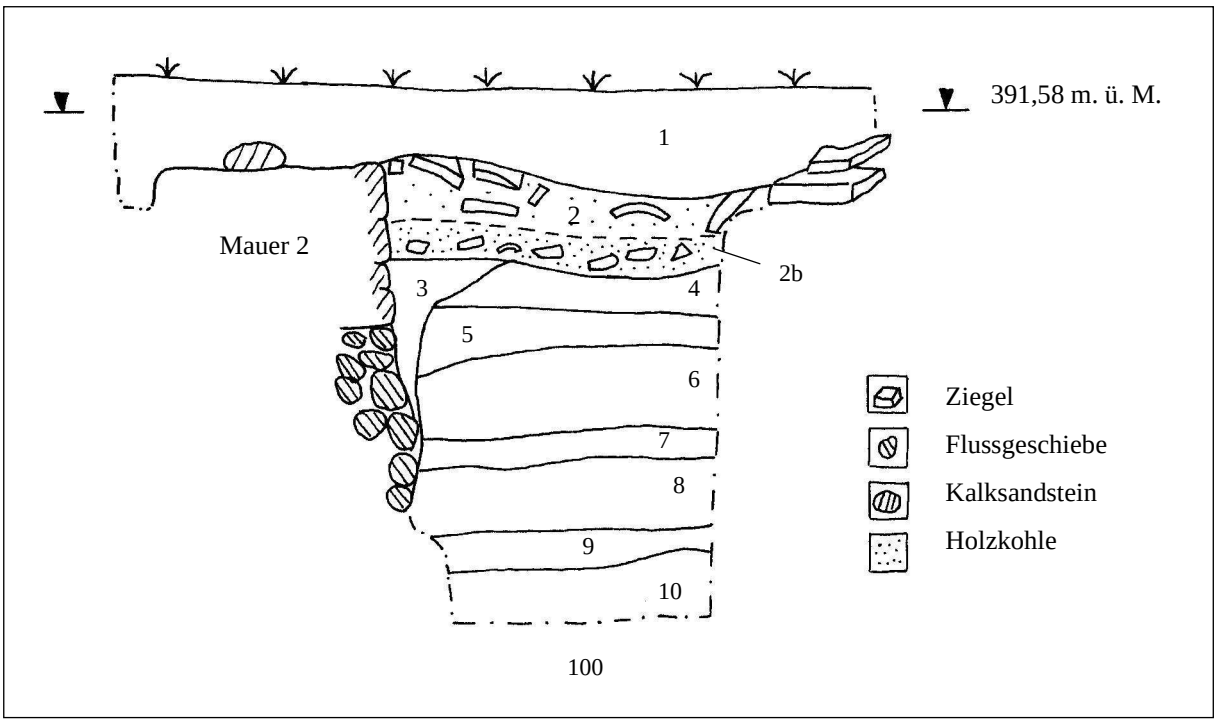

Abb. 12: Grafendorf, Planquadrat C 13/W, Nordprofil im Maßstab 1 : 20

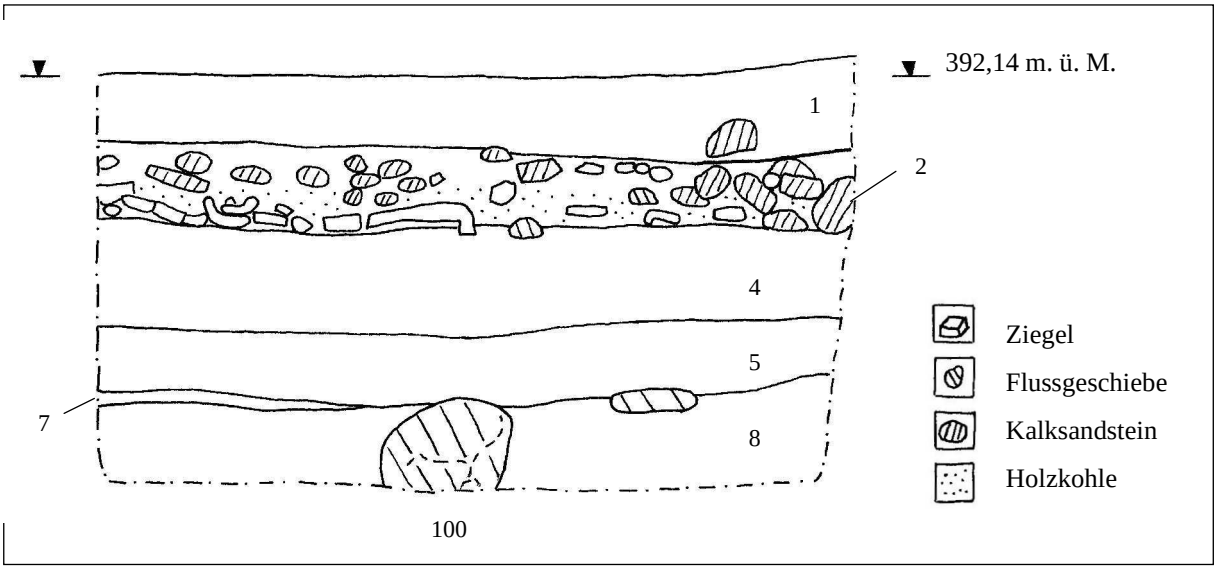

Abb. 13: Grafendorf, Planquadrat B 10/W, Südprofil im Maßstab 1 : 20

Legende zu Abb. 19 und Abb. 20:

1 – Humus. 2 – dunkelbraun, humos, weich. Einschlüsse: Kalksandsteinversturz, zahlr. Dachziegelbruchstücke, Holzkohle. 2 b – dunkelbraun, humos, weich. Einschlüsse: sekundär verbrannte Dachziegelbruchstücke, vermehrt Holzkohle. 3 – hellbraun, sandig, weich, stark mit Kalksplittern und Mörtel durchsetzt (= Fundamentgrabenverfüllung der Mauer 2). 4 – dunkelbraun-grau, sandig-lehmig, kompakt. Einschlüsse: vereinzelt Holzkohle. 5 – dunkelbraun-grau, lehmig, kompakt, fettig. Einschlüsse: Holzkohle. 6 – braun, lehmig, kompakt. 7 – gelblichbraun, lehmig, kompakt, mit grünlichen Lehmflecken durchsetzt. 8 – dunkelbraun, lehmig, kompakt. Einschlüsse: Holzkohle. 9 – dunkelbraun, sandig-lehmig. Einschlüsse: vereinzelt Holzkohle und Kies. 10 – dunkelbraun, lehmig, kompakt. Einschlüsse: Holzkohle. 100 – steriler Lehm.

Abb. 14: Planquadrat D 13/Ost

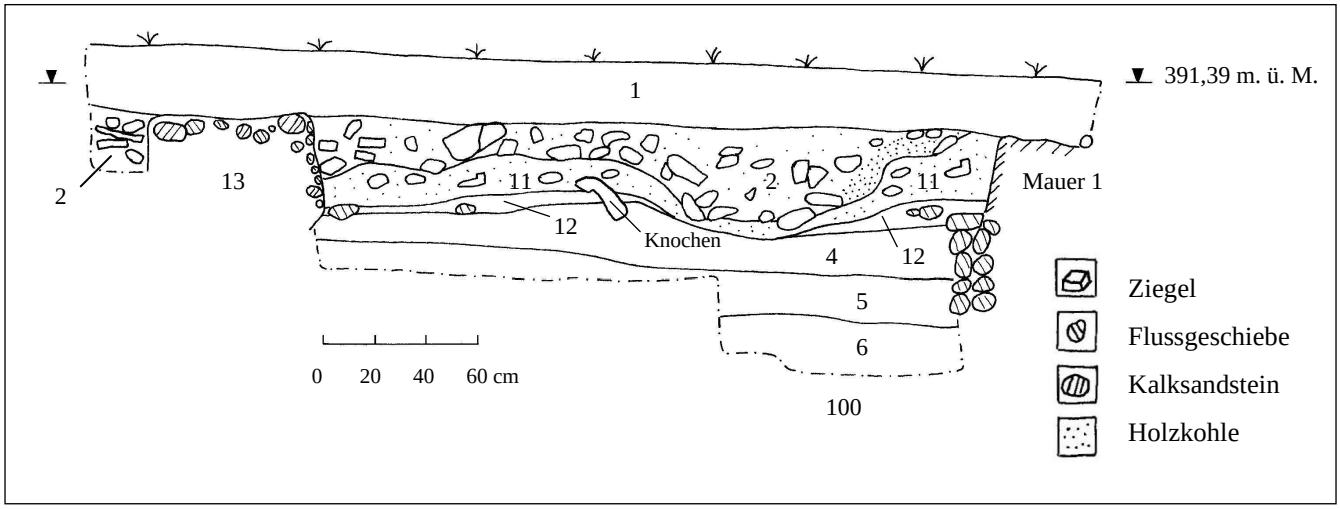

Abb. 15: Grafendorf, Planquadrat D 13/O, Ostprofil

Legende zu Abb. 22:

1 – Humus. 2 – dunkelbraun, humos, weich. Einschlüsse: Kalksandsteinversturz, zahlreiche Dachziegelbruchstücke, Holzkohle. 4 – dunkelbraun-grau, sandig-lehmig, kompakt. Einschlüsse: vereinzelt Holzkohle. 5 – dunkelbraun-grau, lehmig, kompakt. Einschlüsse: Holzkohle. 6 – braun, lehmig, kompakt. 11 – „Brandschicht“, dunkel, sandig-lehmig. Einschlüsse: sekundär verbrannte Dachziegelbruchstücke, stark mit Holzkohle durchsetzt. 12 – gelb, sandig, kompakt, mit Mörtel und Kalksteinsplittern durchsetzt. 13 – lose Kalk- und Rollsteine vermischt mit Lehm und Mörtel (= Verfüllung eines Mauerausrissgrabens). 100 – steriler Lehm.

Abb. 16: Planquadrat D 11/Ost

Abb. 17: Planquadrat D 10/West

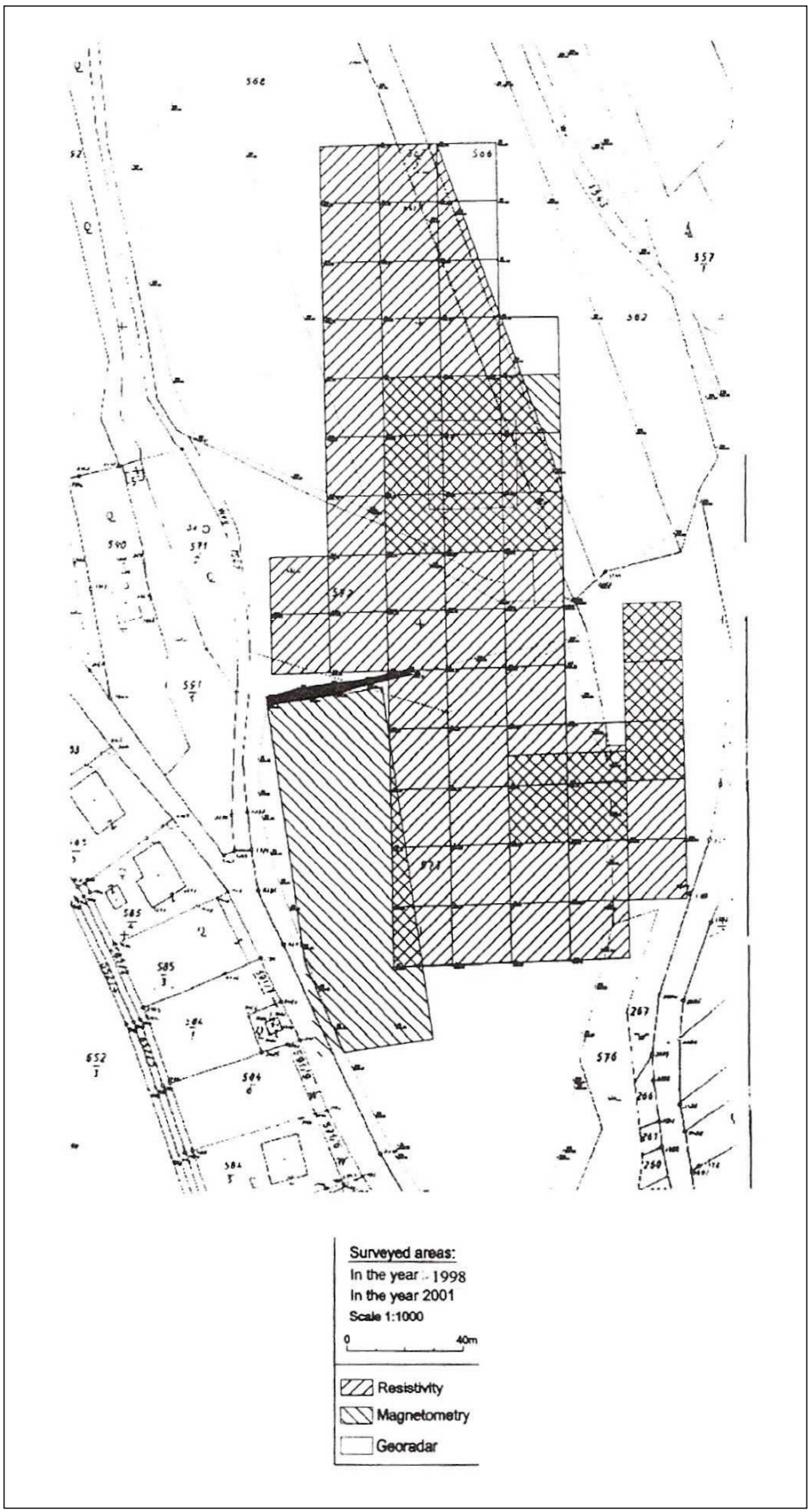

Abb. 18: Prospektierte Flächen in den Jahren 1998 und 2001

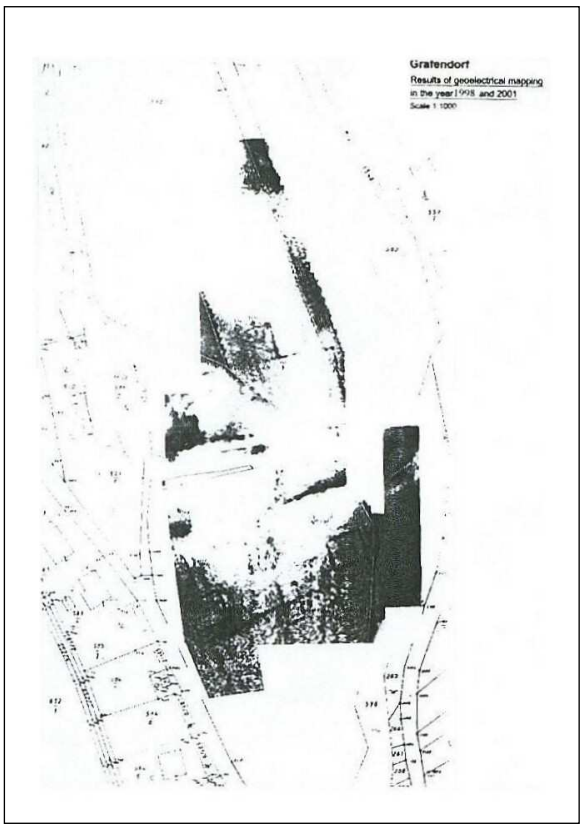

Abb. 19: Gesamtergebnis der elektrischen Widerstandmessungen 1998 und 2001

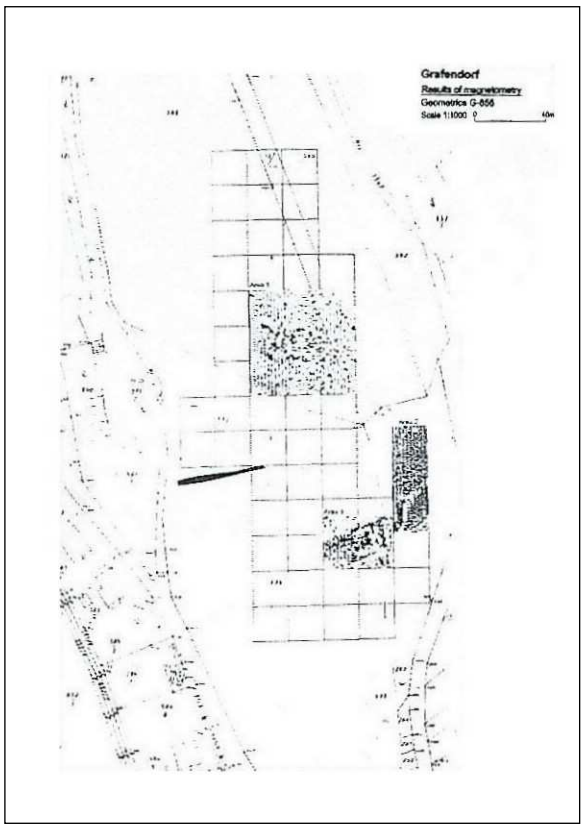

Abb. 20: Ergebnisse der Magnetometrie 2001

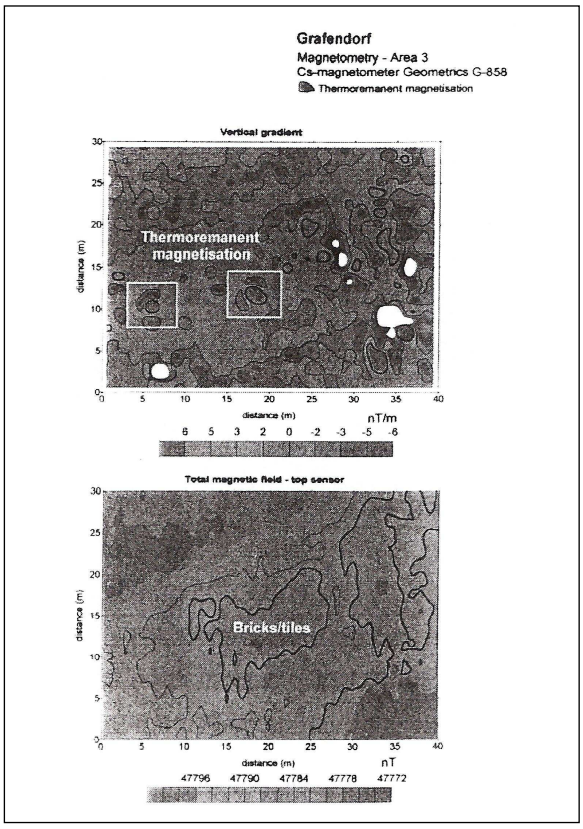

Abb. 21: Thermoremanente Magnetisierung in Area 3

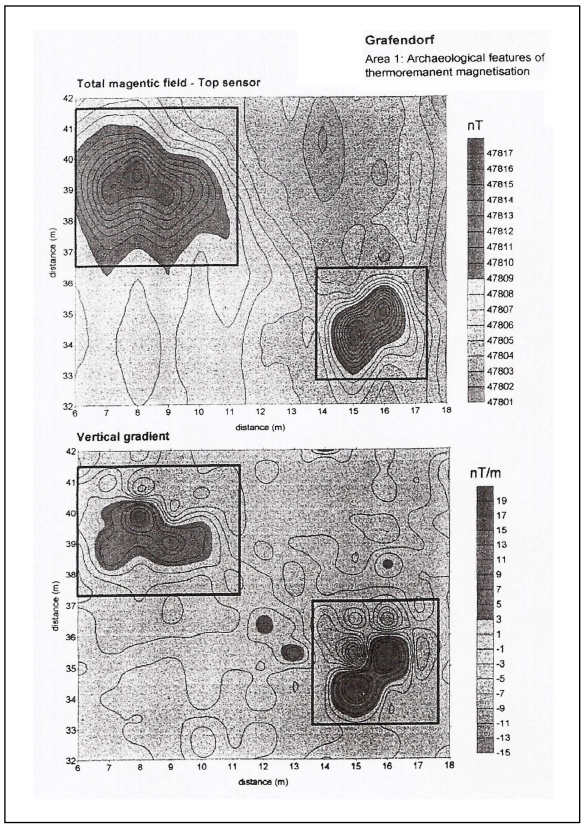

Abb. 22: Thermoremanente Magnetisierung in Area 1

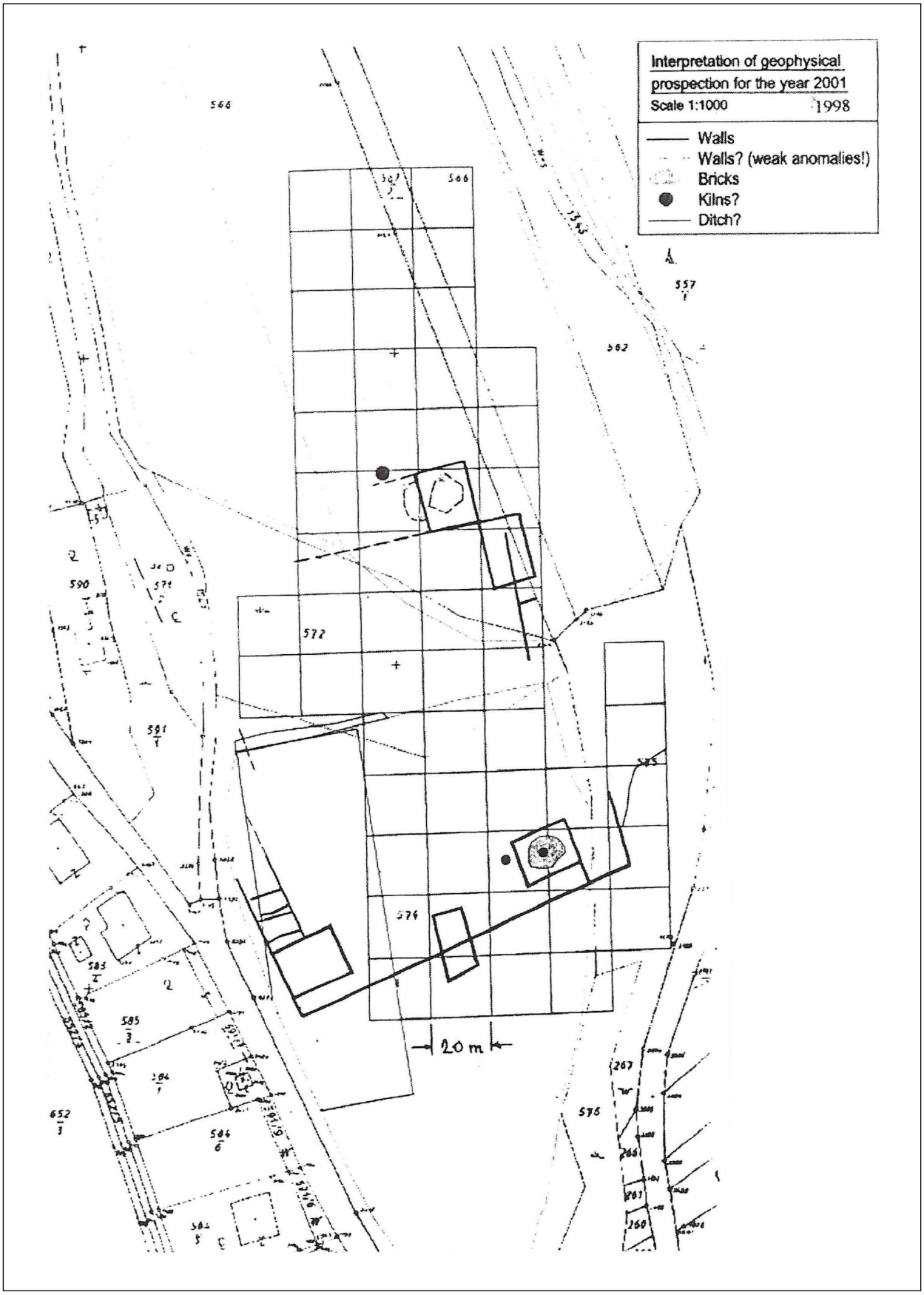

Abb. 23: Resultat der geophysikalischen Untersuchungen der Jahre 1998 und 2001

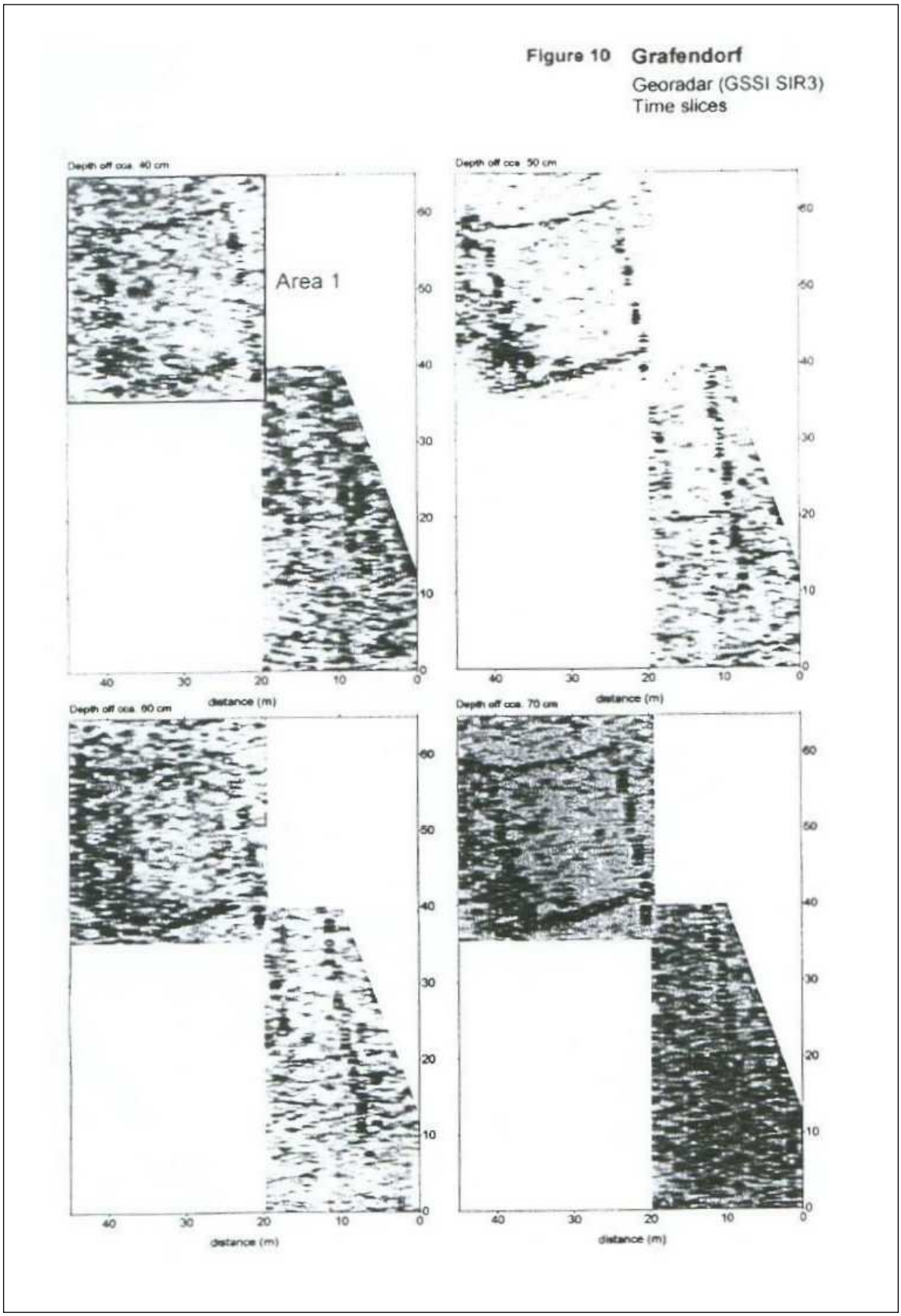

Abb. 24: Schichtaufnahmen mittels Georadar in Area 1

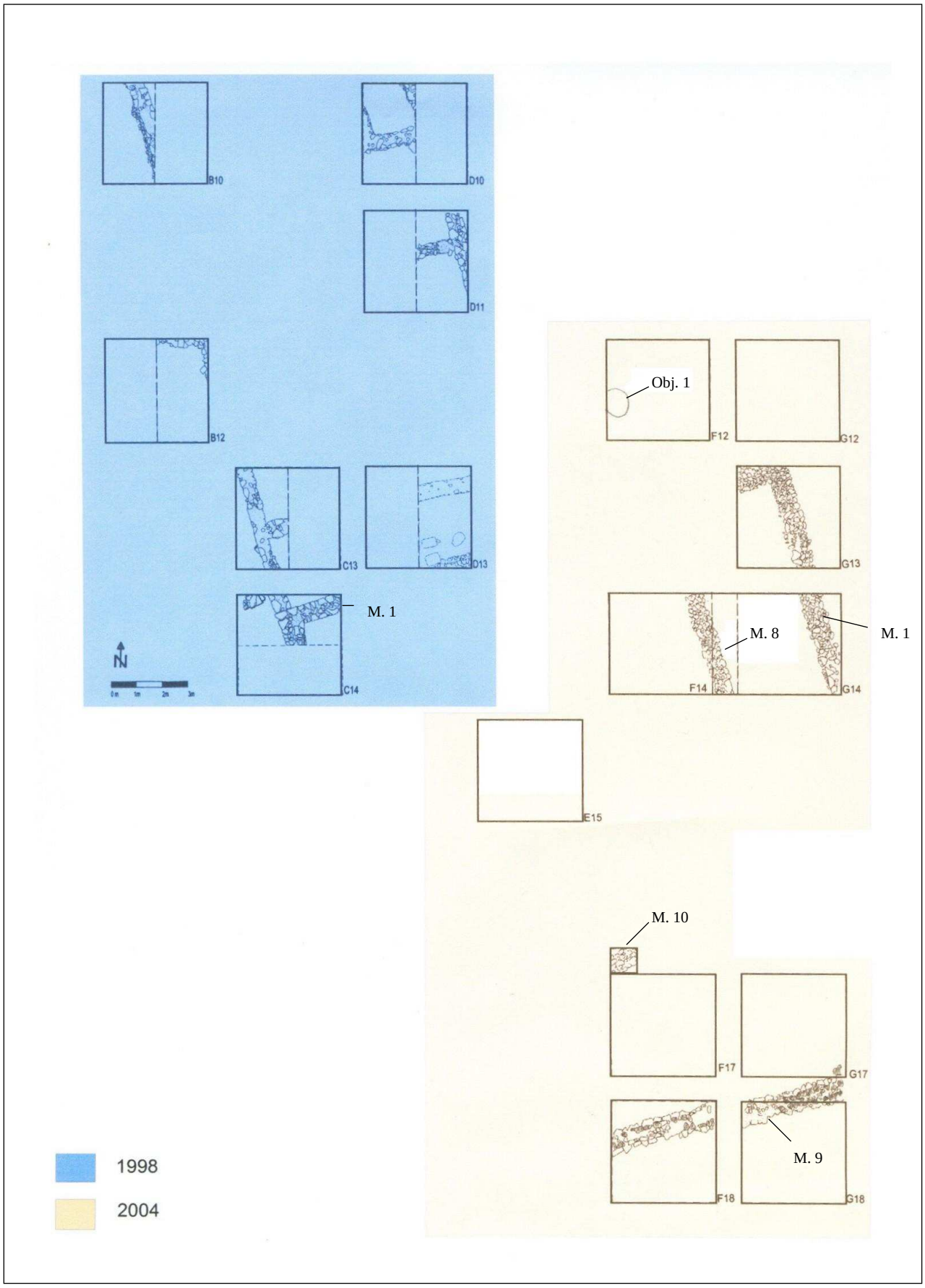

Abb. 25: Gesamtgrabungsplan der untersuchten Flächen in den Jahren 1998 und 2004

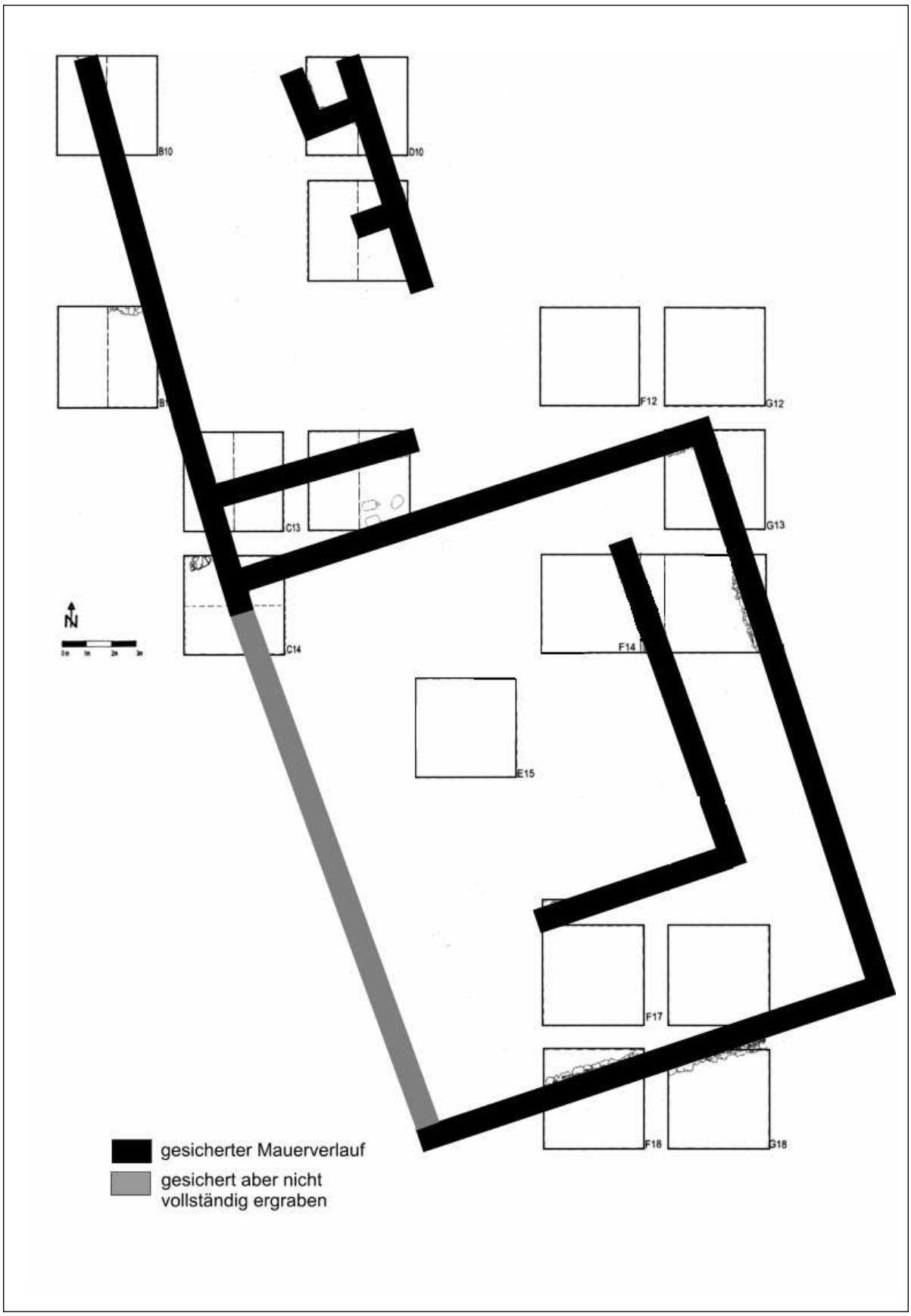

Abb. 26: Grundriss der römischen Villa II von Grafendorf

Abb. 27: Planquadrat G 13

Abb. 28: Dachziegelschutt in Planquadrat G 14

Abb. 29: Schweineskelett in Planquadrat F 14

Abb. 30: Mauer 9 in Planquadrat F 18

Abb. 31: Mauer 8 in Planquadrat F 14

Abb. 32: Nordprofil in Planquadrat F 14, Ausrissgraben der Mauer 8

Abb. 33: Objekt 1 in Planquadrat F 12, spätbronzezeitliche Grube

Abb. 34: Grafendorf, Kräftig profilierte Fibel Almgren 70/73f (Fund-Nr. X12)

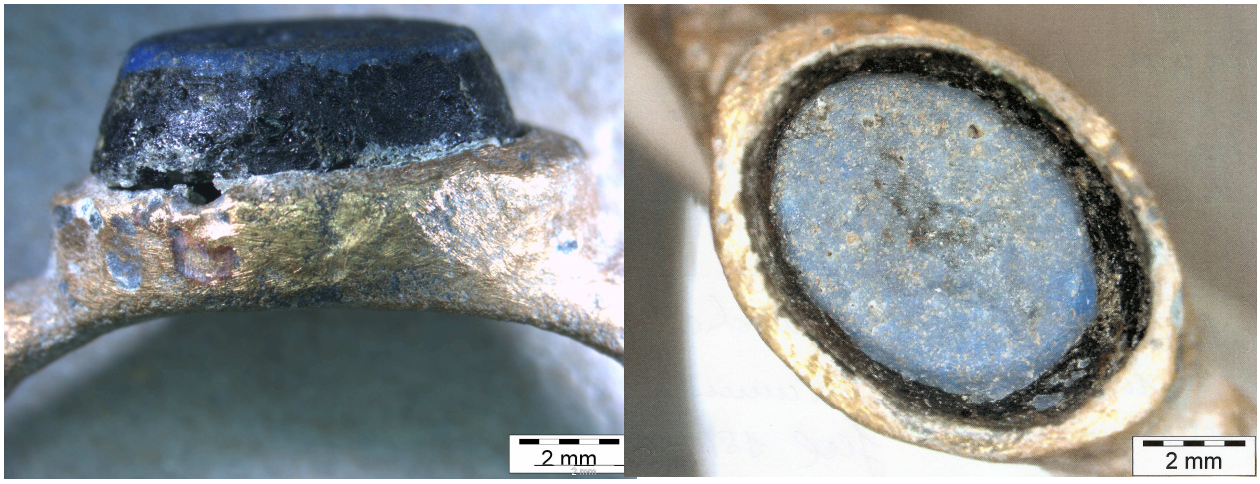

Abb. 35: Grafendorf, Frauenring mit ovalem Glaseinsatz (Kat. Nr. 352)

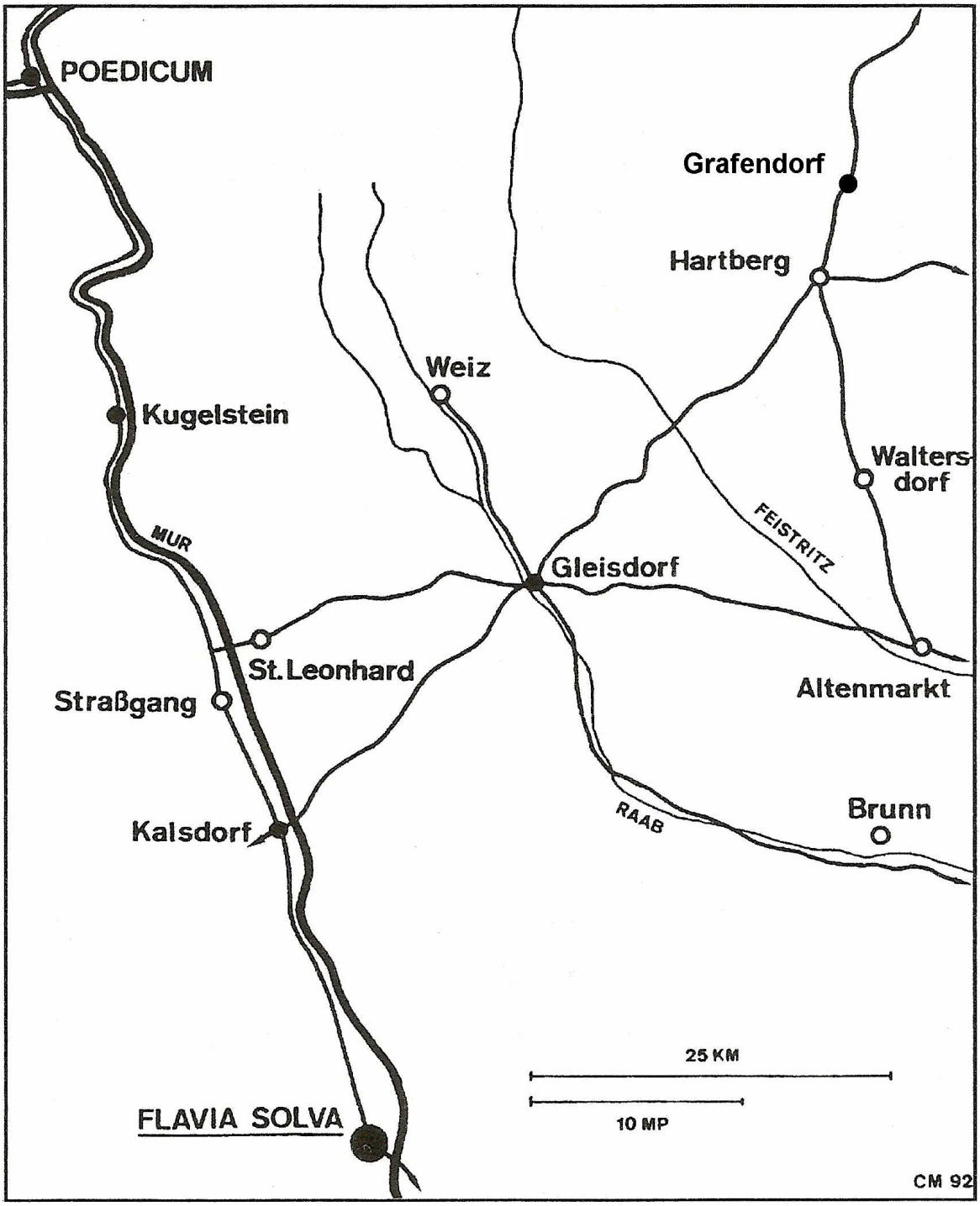

Abb. 36: Römische Straßenverbindungen im Umfeld von Grafendorf

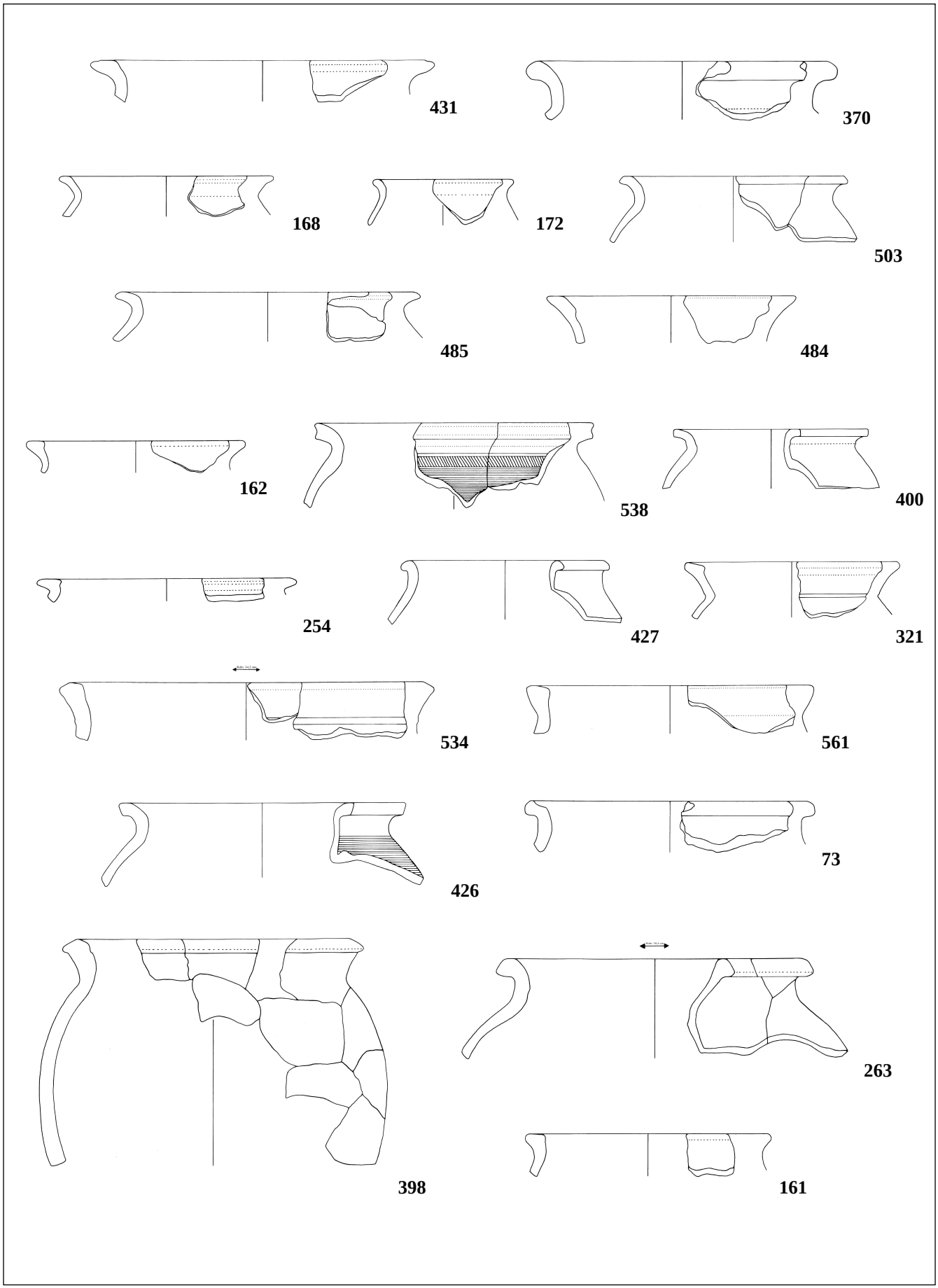

Abb. 37: Grafendorf, Typen der Töpfe und Vorratsgefäße. M 1 : 4

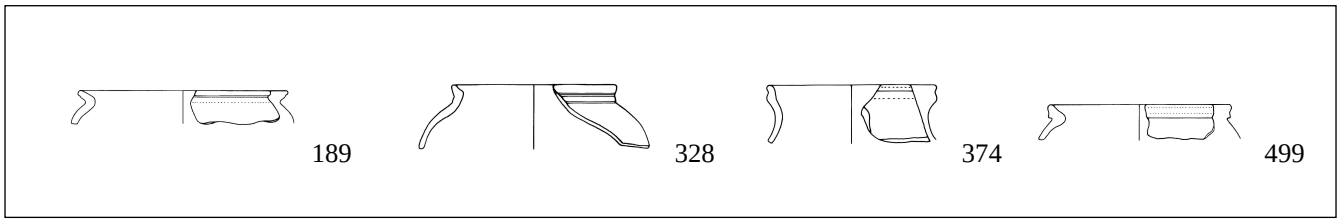

Abb. 38: Grafendorf, Töpfchen drehscheibengefertigter feintoniger Keramik. M 1 : 4

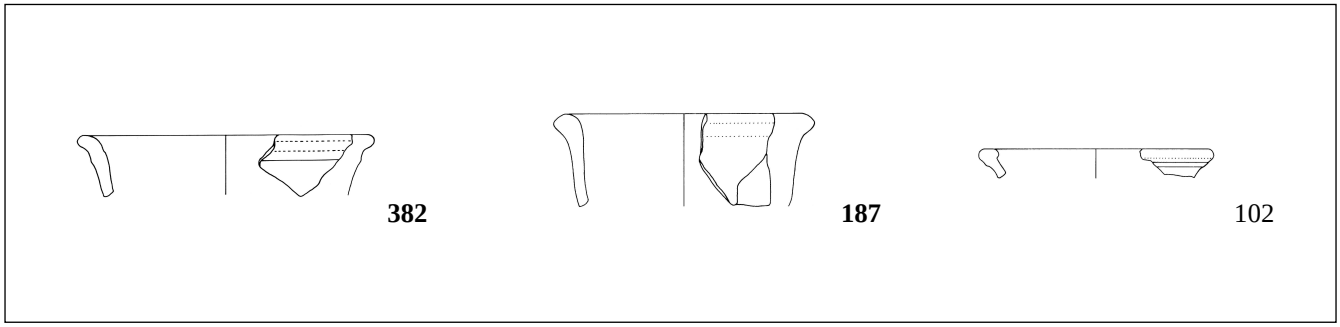

Abb. 39: Grafendorf, Typen und Einzelformen der hohen, kelchartigen Schüsseln. M 1 : 4

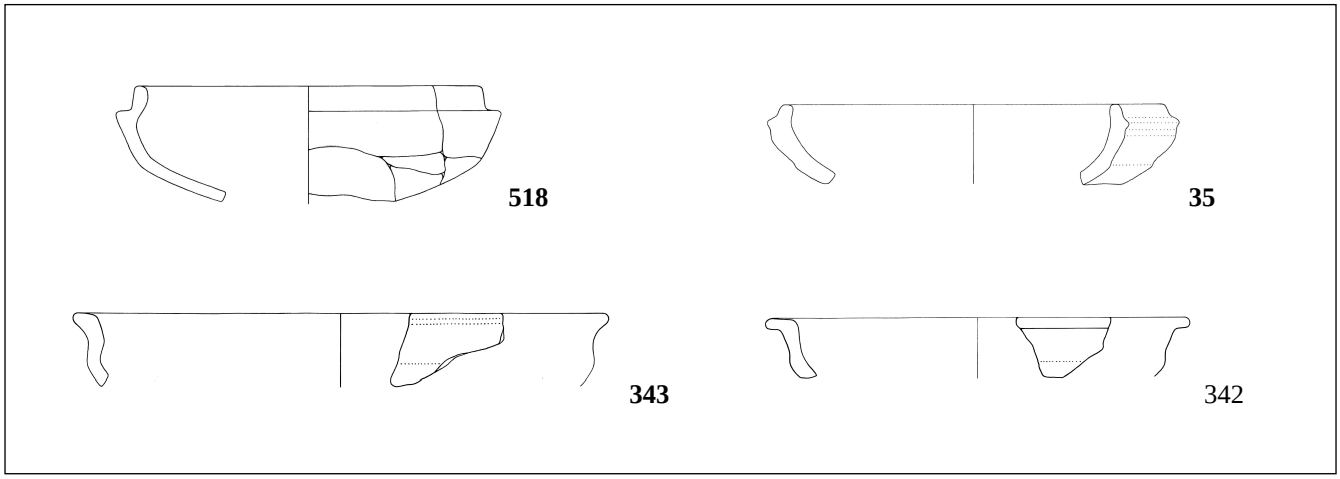

Abb. 40: Grafendorf, Typen und Einzelformen der Dreifußschalen. M 1 : 4

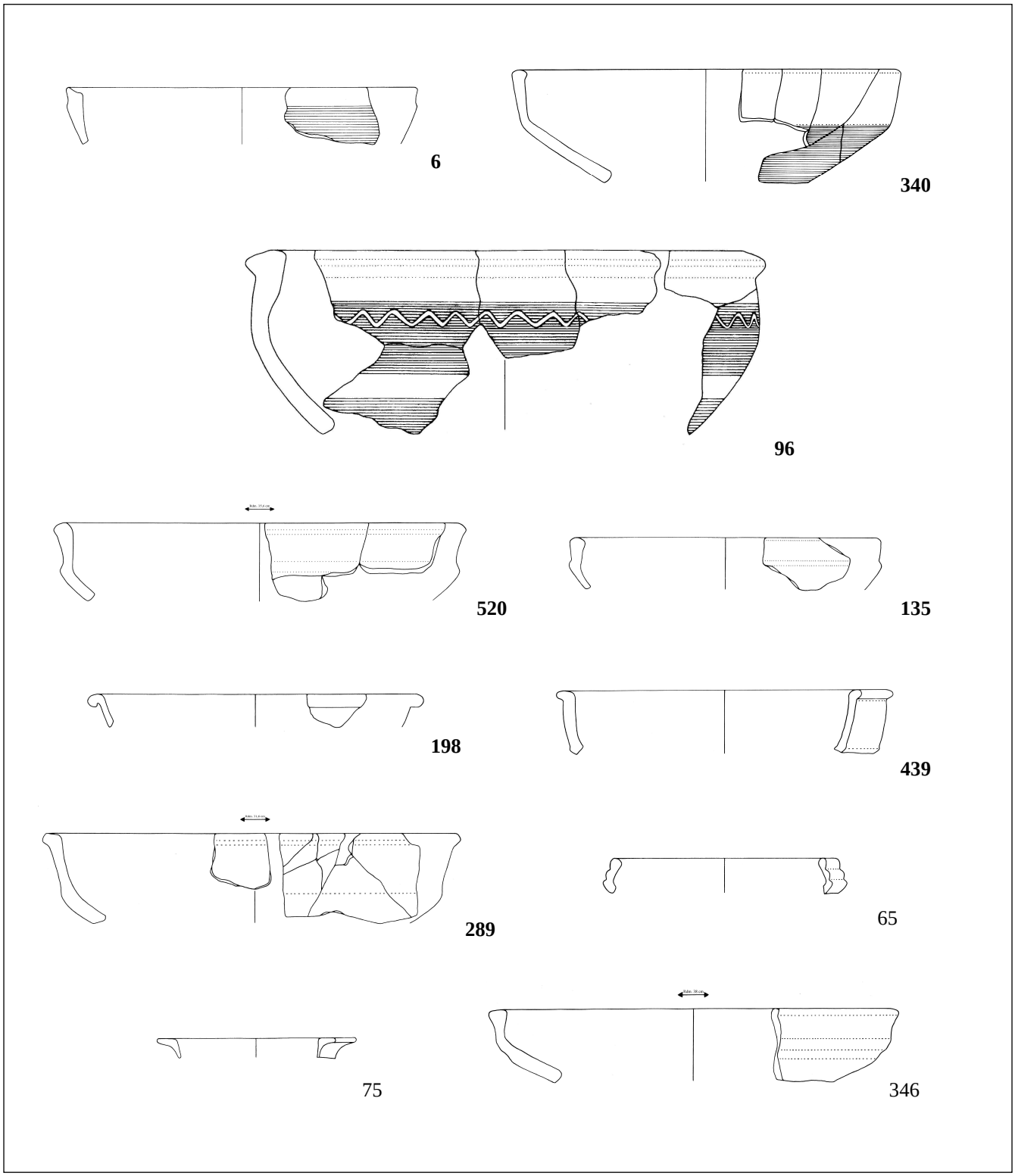

Abb. 41: Grafendorf, Typen und Einzelformen der Schalen und Schüsseln. M 1 : 4

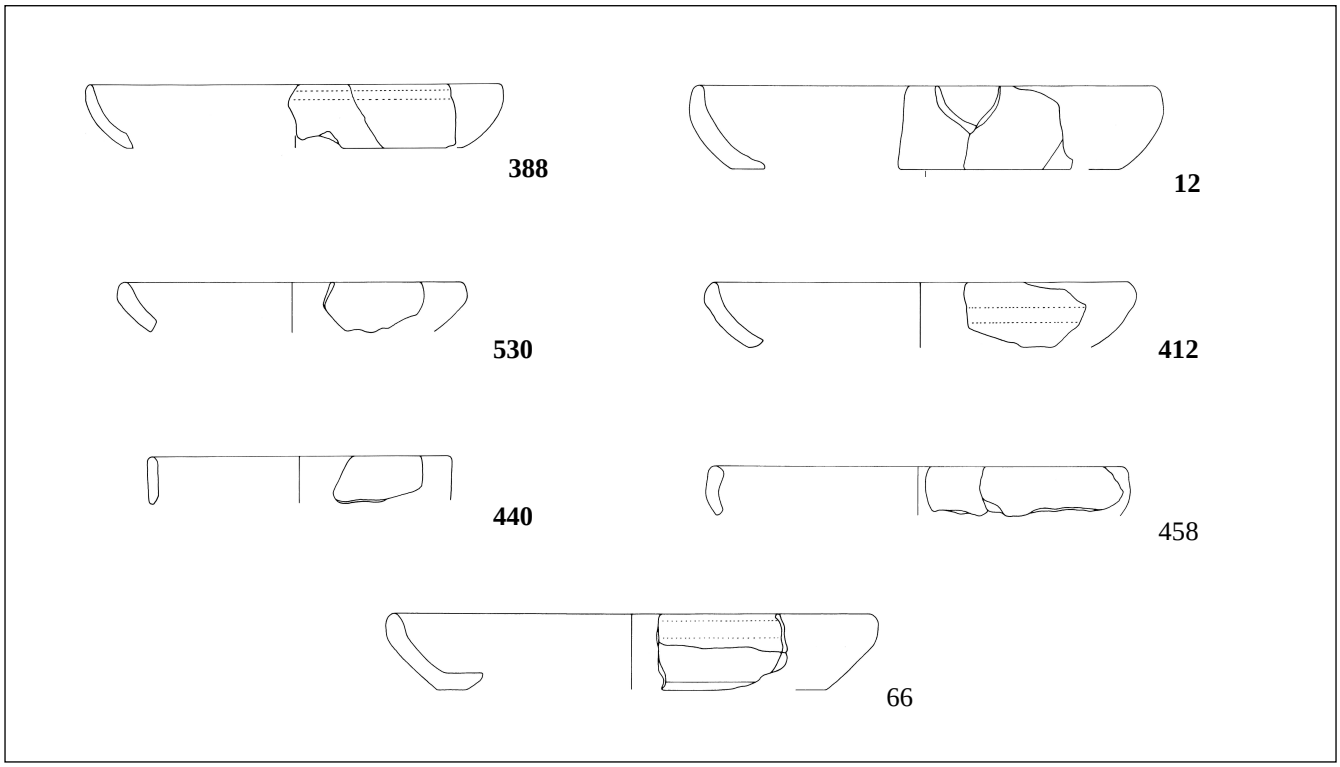

Abb. 42: Grafendorf, Typen und Einzelformen der Teller. M 1 : 4

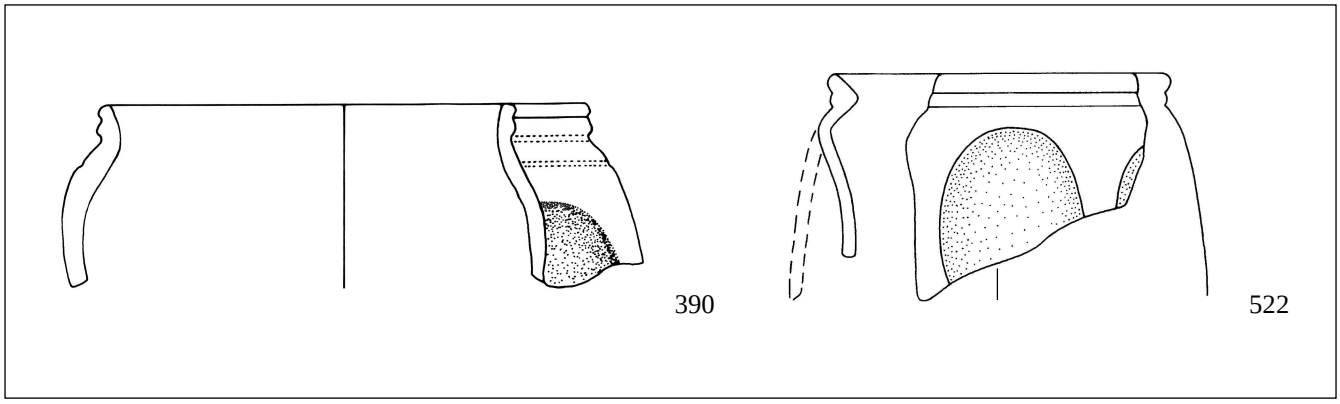

Abb. 43: Grafendorf, Faltenbecher. M 1 : 2

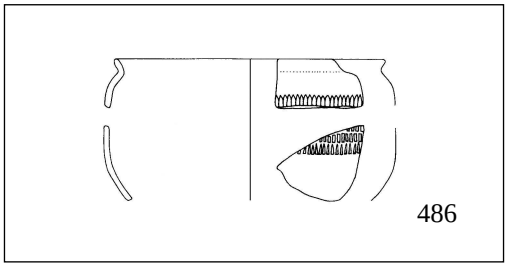

Abb. 44: Grafendorf, „Italisches Schälchen“.

M 1 : 2

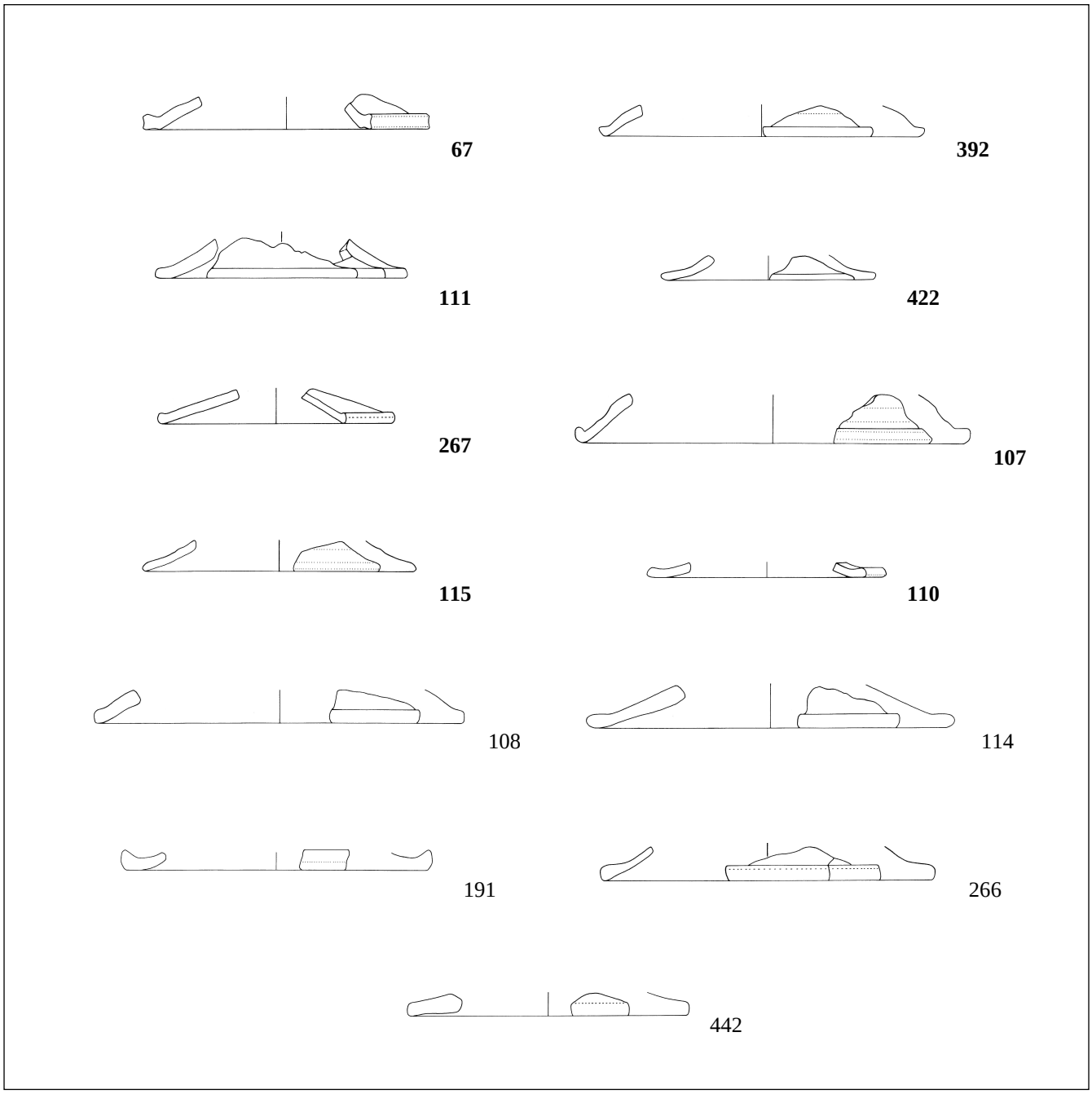

Abb. 45: Grafendorf, Typen und Einzelformen der Deckel. M 1 : 4

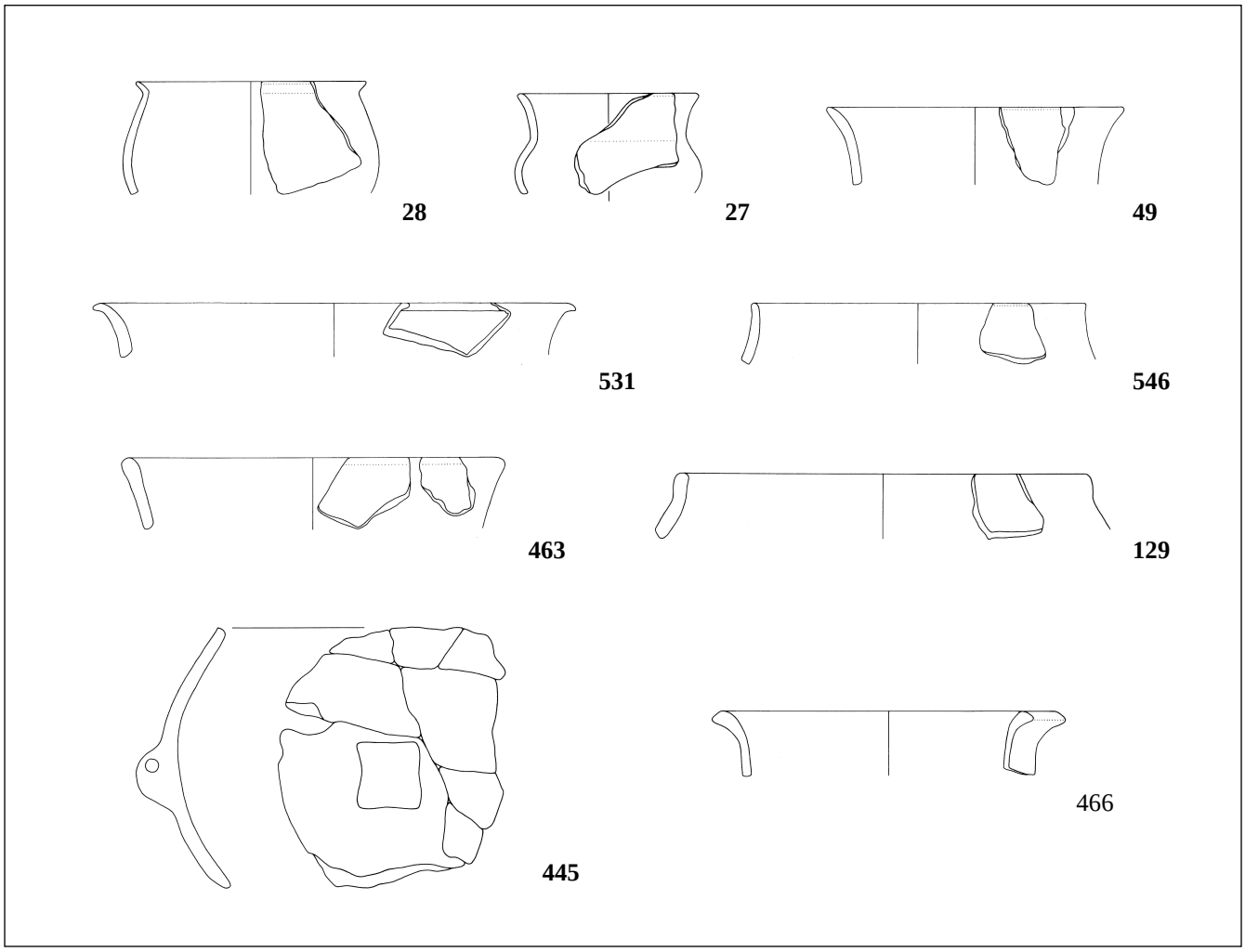

Abb. 46: Grafendorf, Typen und Einzelformen der bronzezeitlichen Töpfe. M 1 : 4

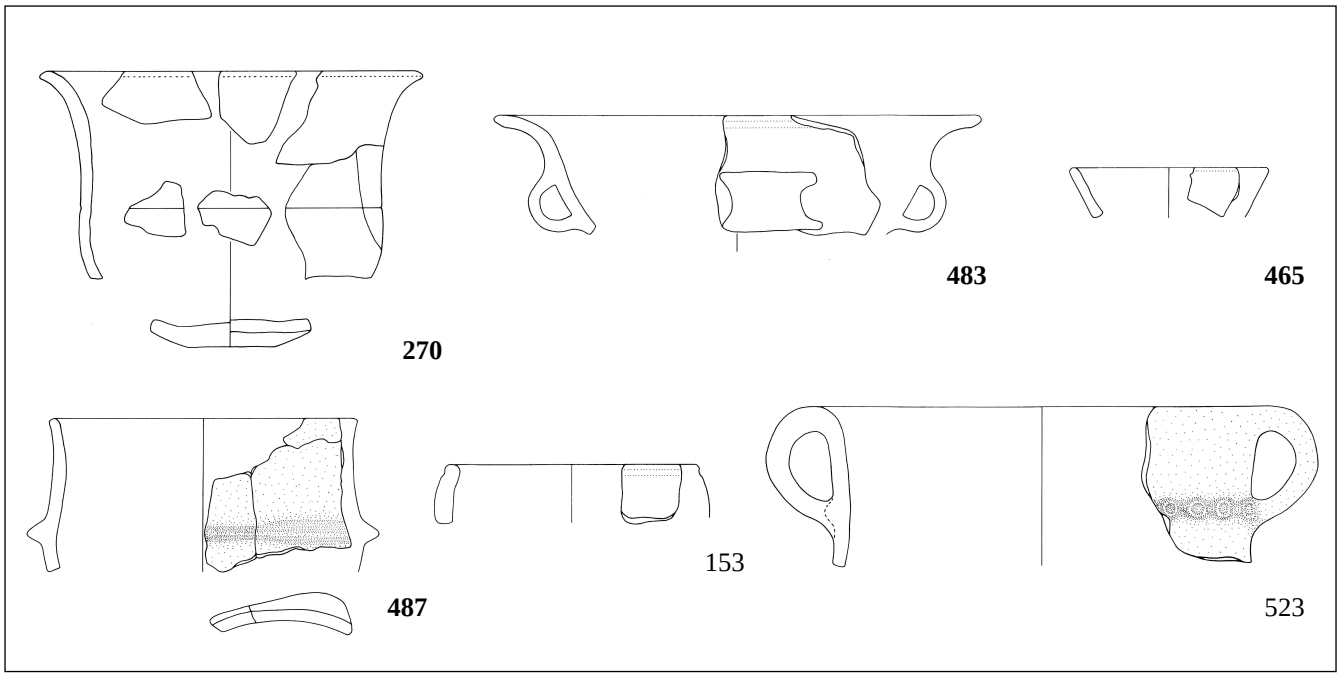

Abb. 47: Grafendorf, Typen und Einzelformen der bronzezeitlichen Schalen, Schüsseln und Krüge. M 1 : 4

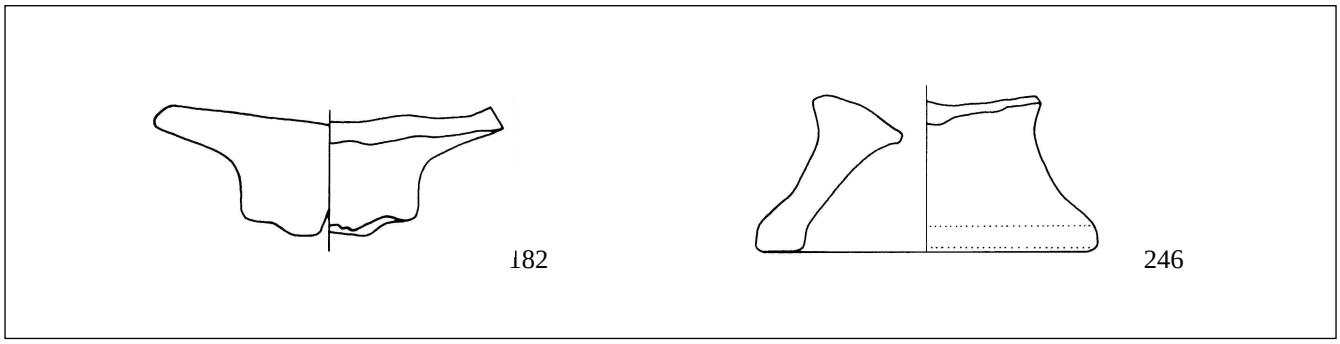

Abb. 48: Grafendorf, bronzezeitliche Fußgefäße. M 1 : 2

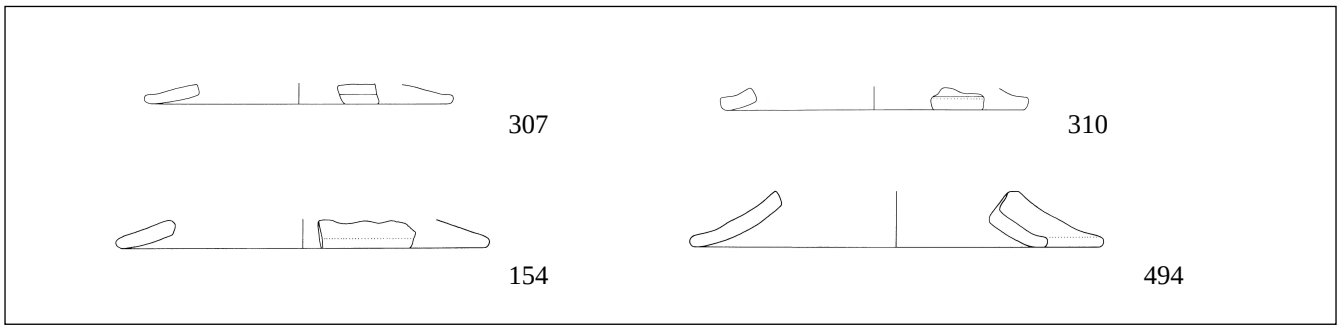

Abb. 49: Grafendorf, bronzezeitlichen Deckel. M 1 : 4

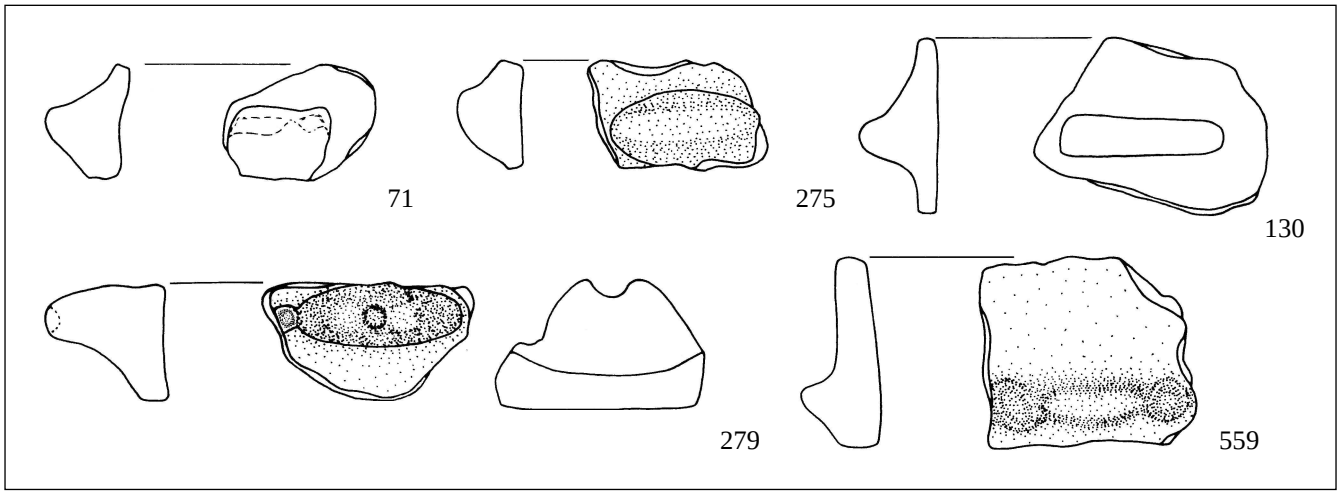

Abb. 50: Grafendorf, Griffe der bronzezeitlichen Gefäße. M 1 : 2

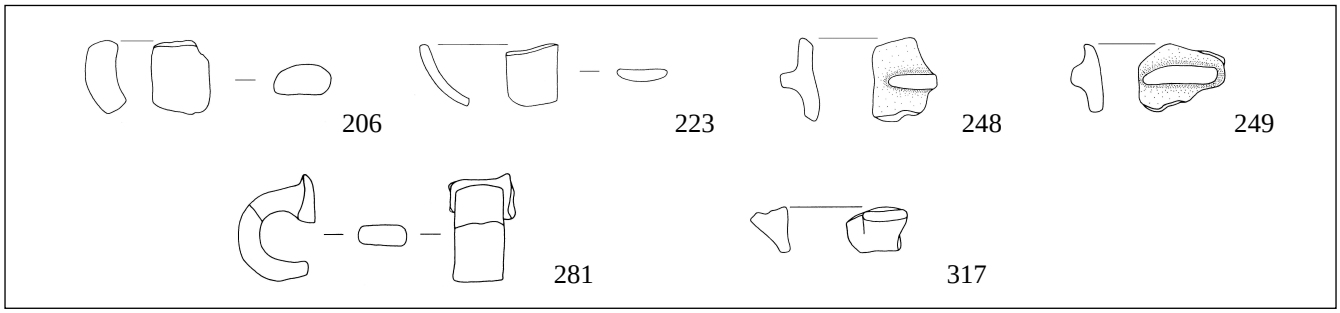

Abb. 51: Grafendorf, Bandhenkel der bronzezeitlichen Gefäße. M 1 : 4

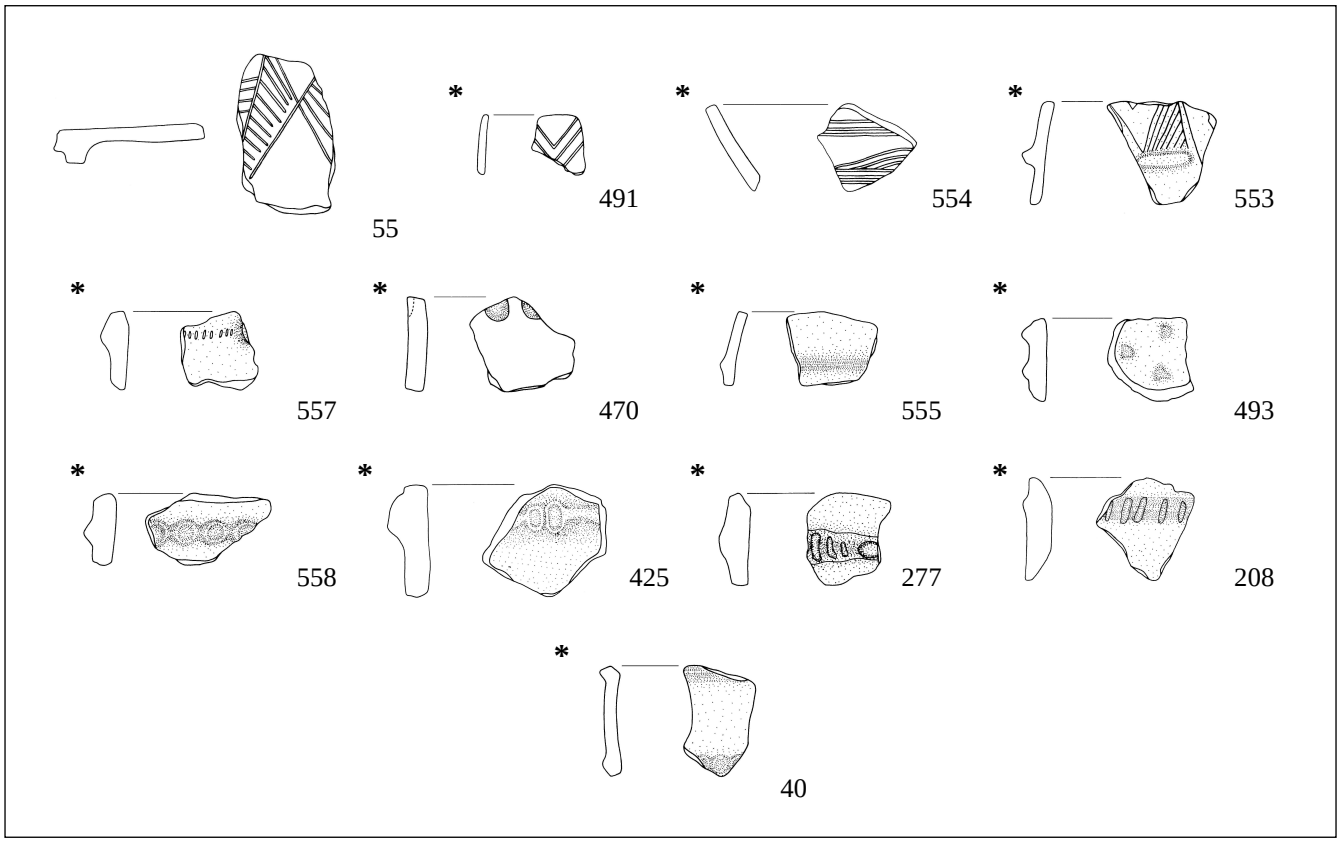

Abb. 52: Grafendorf, Verzierungen der bronzezeitlichen Gefäße. M 1 : 4